ЛИВЕРПУЛЬ
LIVERPOOL

РЕГУЛИРОВКА ПЕТЕЛЬ

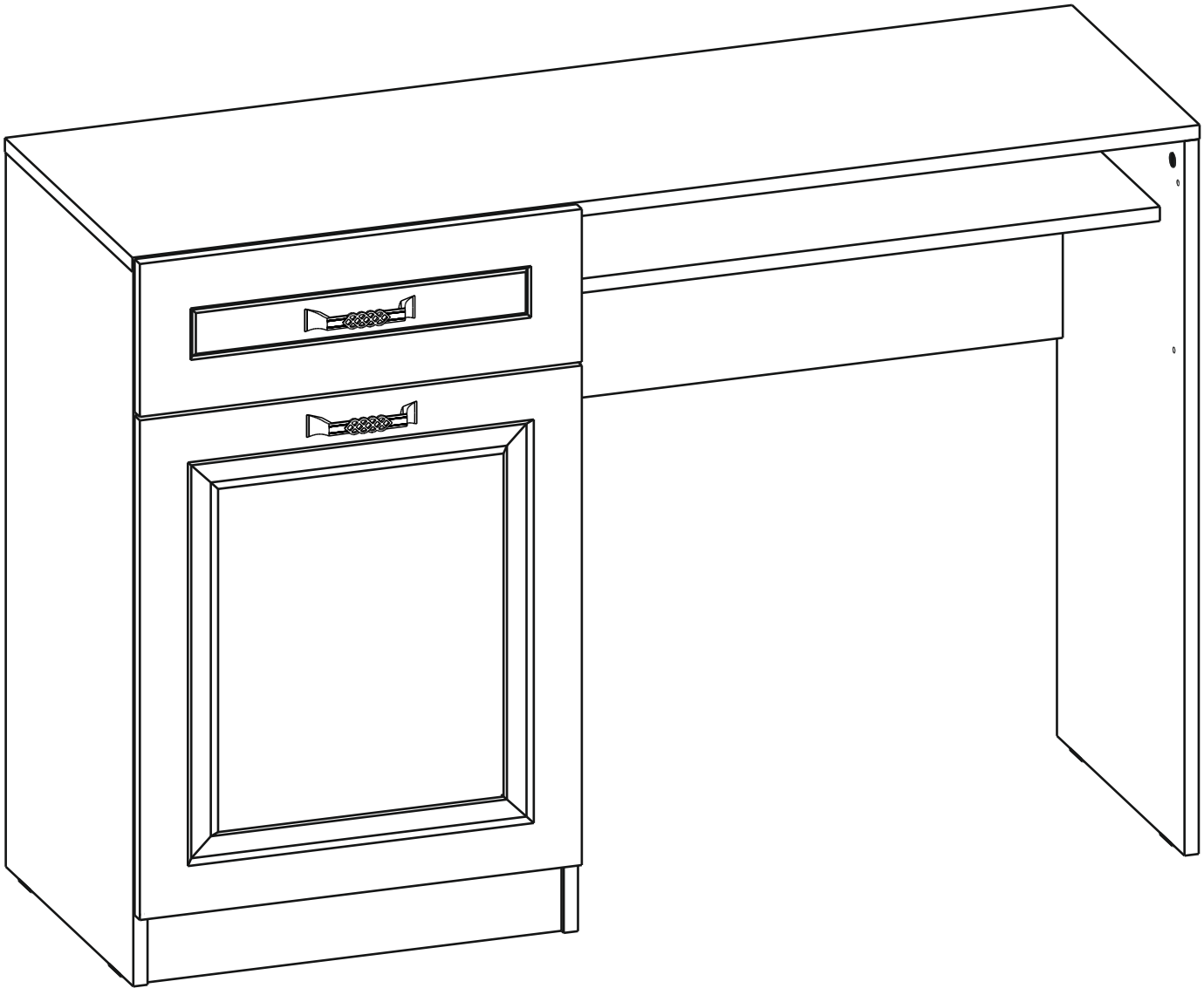

Внимание!
Важная информация. Внимательно изучите её перед эксплуатацией изделия.
- Используйте изделие только по прямому назначению.
- Сборку изделия производите только в полном соответствии с прилагаемой инструкцией.
- Изделие может опрокинуться и нанести тяжёлые телесные повреждения. Прикрепите его к стене. Для крепления к стене используйте крепёж, подходящий для материала стен Вашего дома. Если Вы не уверены какой тип крепления подходит для материала стен, обратитесь к специалисту или в специализированный магазин.
- При эксплуатации дверей и выдвижных ящиков не прилагайте чрезмерных усилий.
- Рекомендуется ремонт механизмов трансформации доверить квалифицированным специалистам.
- Будьте осторожны при обращении с деталями из стекла. Избегайте ударных нагрузок. Из-за поврежденных краев и царапин на поверхности, стекло может внезапно треснуть и (или) разбиться.

Требования по эксплуатации изделия и меры предосторожности

Срок, в течение которого мебель сохраняет красоту и исправность, в значительной степени зависит от условий её хранения и эксплуатации. Придерживаясь некоторых простых практических советов, Вы сможете поддерживать в наилучшем состоянии все элементы Вашей мебели.

Свет
Не допускайте прямого воздействия солнечных лучей на мебель. Продолжительное прямое воздействие света на некоторые участки может вызвать изменение их цветовых характеристик по сравнению с другими участками, которые меньше подвергались воздействию.

Температура
Высокие значения тепла или холода, а также внезапные перепады температуры могут серьезно повредить мебель или её части. Мебель не должна располагаться ближе одного метра от источников тепла, нагревательных приборов. Рекомендуемая температура воздуха для хранения и эксплуатации
от +10 до +25 °С. Не допускайте попадания на мебель горячих предметов (утюги, посуда с кипятком и пр.), а также продолжительного воздействия вызывающих нагревание излучений (свет мощных ламп, микроволновые излучатели и т. п.).

Влажность
Рекомендуемая относительная влажность местонахождения мебели 60 - 70%. Не следует поддерживать в течение продолжительного времени условия крайней влажности и (или) сухости, а тем более их периодической смены. С течением времени такие условия могут повлиять на целостность мебели и её части. Если такие условия были созданы, рекомендуется часто проветривать помещения и по мере возможности пользоваться осушителями или увлажнителями для нормализации влажности.
Не размещайте мебель вблизи влажных и сырых стен, предметов.

Агрессивные среды и абразивные материалы
Ни в коем случае не допускайте воздействие на мебель агрессивных жидкостей (кислот, щелочей, растворителей и т.п.), содержащих такие жидкости продуктов и их паров. Подобные вещества и их соединения являются химически активными, реакция с ними может повлечь негативные последствия для Вас и Вашего имущества. Также стоит помнить, что некоторые специфические моющие (чистящие) составы (средства) могут содержать высокую концентрацию агрессивных химических веществ и (или) абразивные составы. Применение подобных моющих (чистящих) составов (средств) недопустимо.

Запах
От новой мебели может исходить естественный запах материалов, из которых она изготовлена. Запах может сохраняться в течении 3 недель с момента сборки. Для снижения интенсивности запаха рекомендуется:
- для мягкой мебели – пропылесосить изделие и проветрить помещение.
- для корпусной мебели – протирать тканью, смоченной мягким моющим средством, вытирать чистой сухой тканью и проветривать помещение, предварительно открывая все дверцы и ящики изделия.

Данные действия необходимо повторять 3-4 раза в день.

Уход за мебелью
Всегда содержите поверхности мебели в полной сухости. При необходимости, протирайте поверхности мебели сухой мягкой тканью (фланель, сукно, войлок и т.п.). Рекомендуется очищать мебель как можно скорее после того, как она испачкалась. Если Вы оставите загрязнение на некоторое время, то заметно повышается опасность образования разводов, пятен и повреждений покрытия мебели или её частей. В случае стойких загрязнений рекомендуется использовать специальные очистители. Внимательно изучайте инструкцию моющего средства: средство должно подходить под тип покрытия Вашей мебели. Недопустимо применение моющих средств, содержащих абразивные вещества. Недопустимо применение соды, стиральных порошков и прочих средств, не предназначенных для ухода за мебелью. Уход за поверхностями должен осуществляться специализированными моющими средствами.
Для устранения пыли с поверхностей мягких частей мебели используйте пылесос со специальными насадками для чистки мебели. Не размещайте и не перемещайте на поверхностях мебели предметы, имеющие острые углы, кромки, выступающие острые детали.

Эксплуатация
Нагрузка на мебель и её части (полки, ящики, сидения и пр.) не должна превышать установленных производителем норм, указанных в конце инструкции по сборке.
Не рекомендуется вставать на мебель, прыгать, подвергать повышенным динамическим нагрузкам.
Рекомендуется периодически проверять плотность резьбовых соединений крепления механизмов трансформации и подтягивать их при необходимости.
При появлении скрипов в механизмах трансформации их следует смазывать специализированной смазкой.
При использовании механизма трансформации строго соблюдайте данную инструкцию, избегайте излишних усилий, рывков, перекосов элементов механизма.

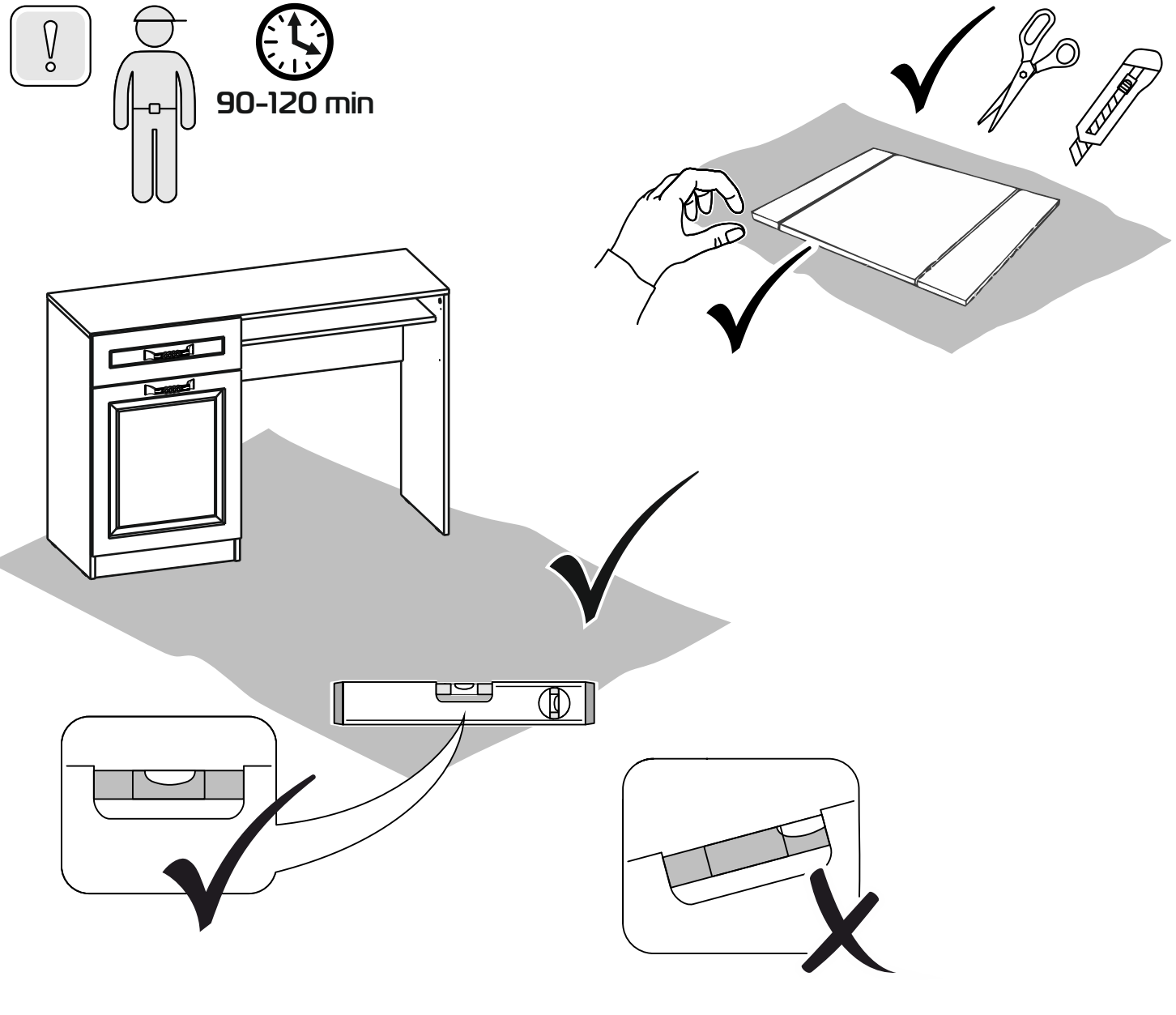
90-120 min

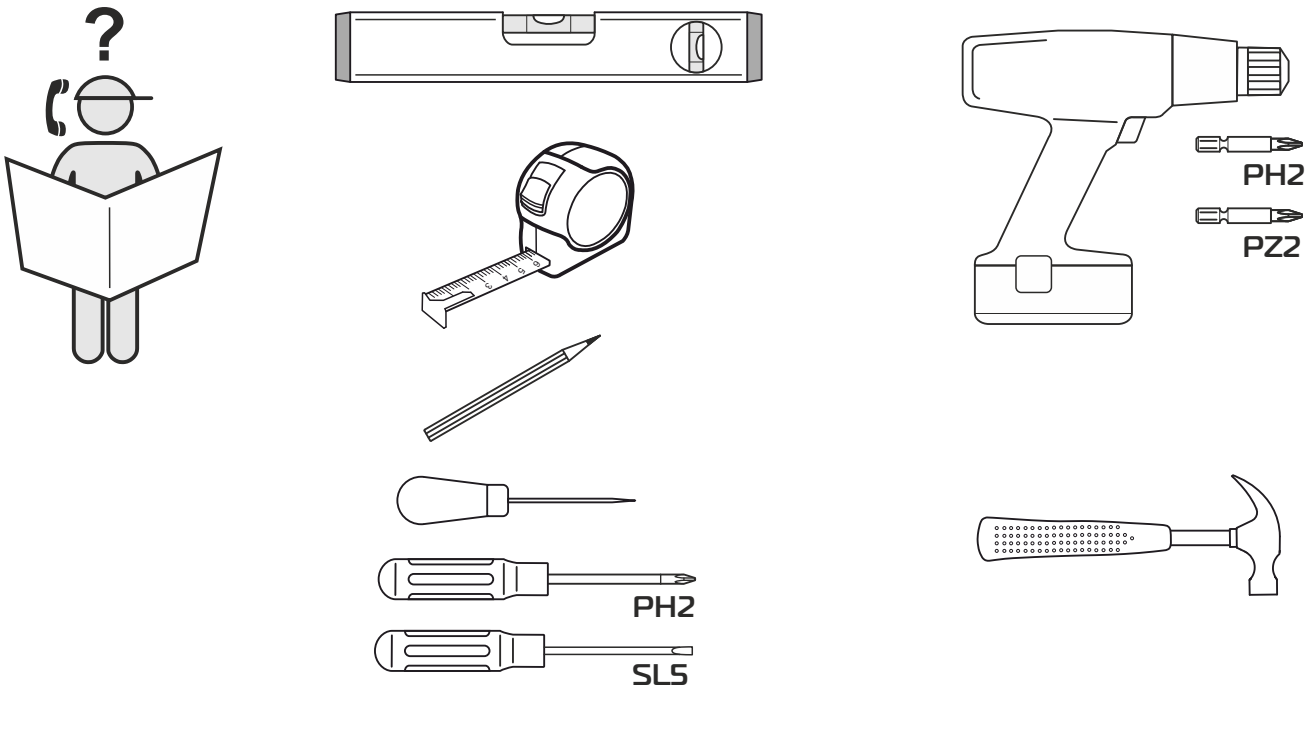
PH2
PZ2
PH2
SL5

Внимание!

Наличие этикетки на детали не является производственным браком! Аккуратно зацепите уголок этикетки и удалите её. При затруднении удаления этикетки необходимо воспользоваться бытовым феном.

Важно! Слегка нагрейте этикетку в течение 15 секунд на расстоянии 5 см при минимальной температуре и скорости воздуха.

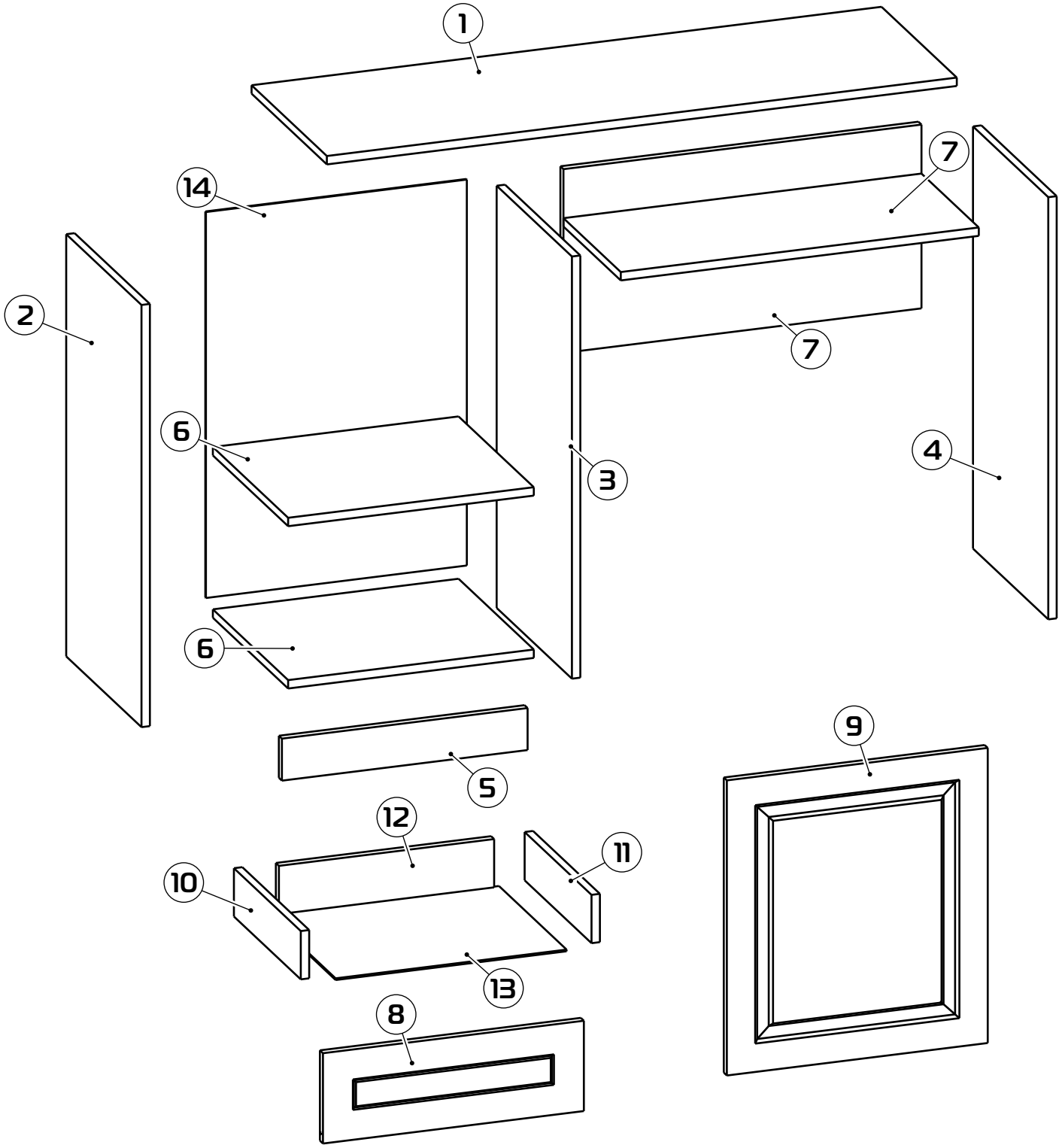

1. 1200x395x16 (x1)
2. 804x394x16 (x1)
3. 804x394x16 (x1)
4. 804x394x16 (x1)
5. 468x80x16 (x1)
6. 468x394x16 (x2)
7. 682x358x16 (x2)
8. 497x172x16 (x1)
9. 562x497x16 (x1)
10. 350x92x12 (x1)
11. 350x92x12 (x1)
12. 418x77x16 (x1)
13. 428x349x3 (x1)
14. 735x497x3 (x1)

1 : 2

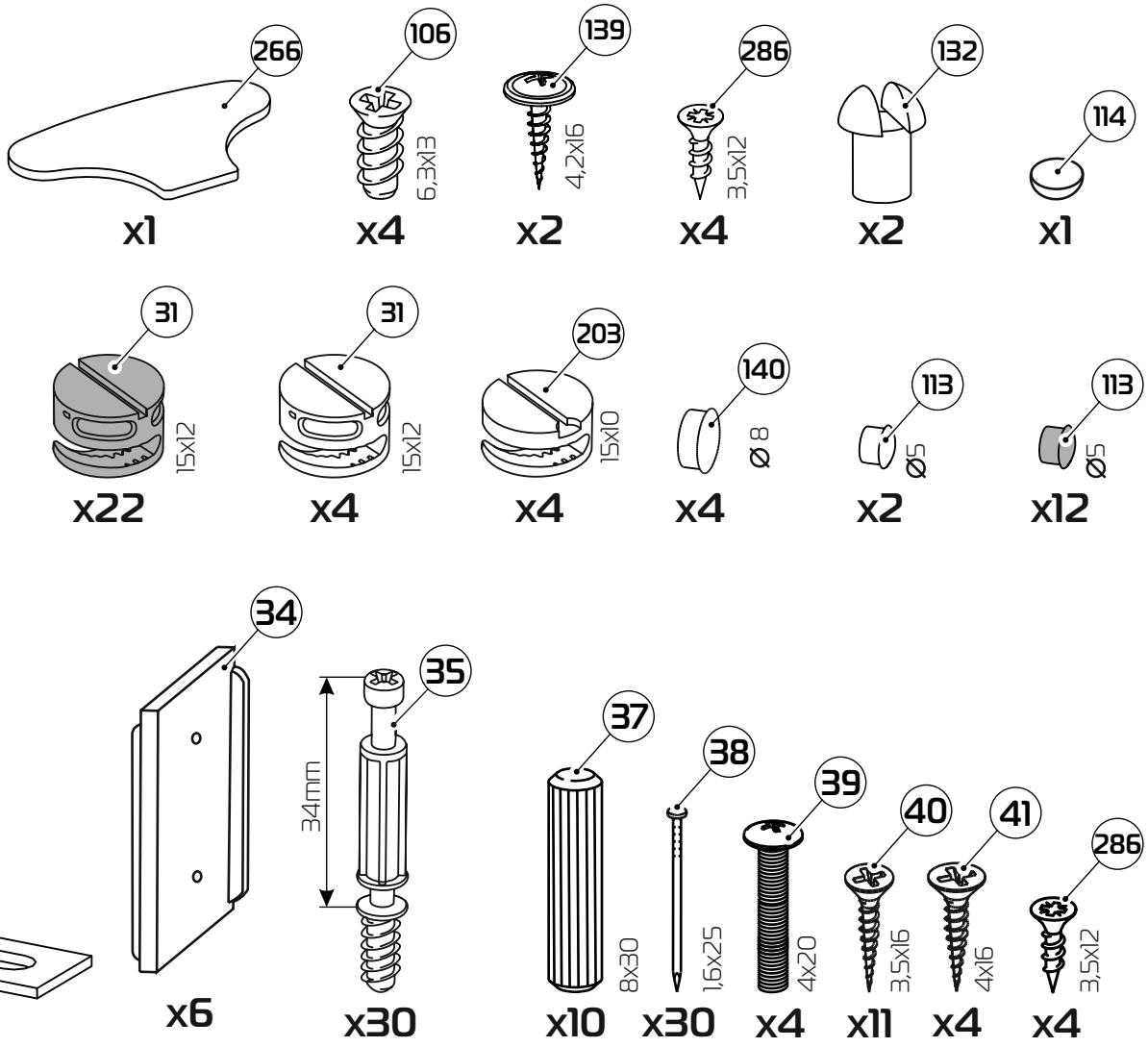
266
x1
106
6,3x13
x4
139
4,2x16
x2
286
3,5x12
x4
132
x2
114
x1
31
15x12
x22
31
15x12
x4
203
15x10
x4
140
Ø8
x4
113
Ø5
x2
113
Ø5
x12
350
x1
34
x6
35
34mm
x30
37
8x30
x10
38
1,6x25
x30
39
4x20
x4
40
3,5x16
x11
41
4x16
x4
286
3,5x12
x4

1 : 5

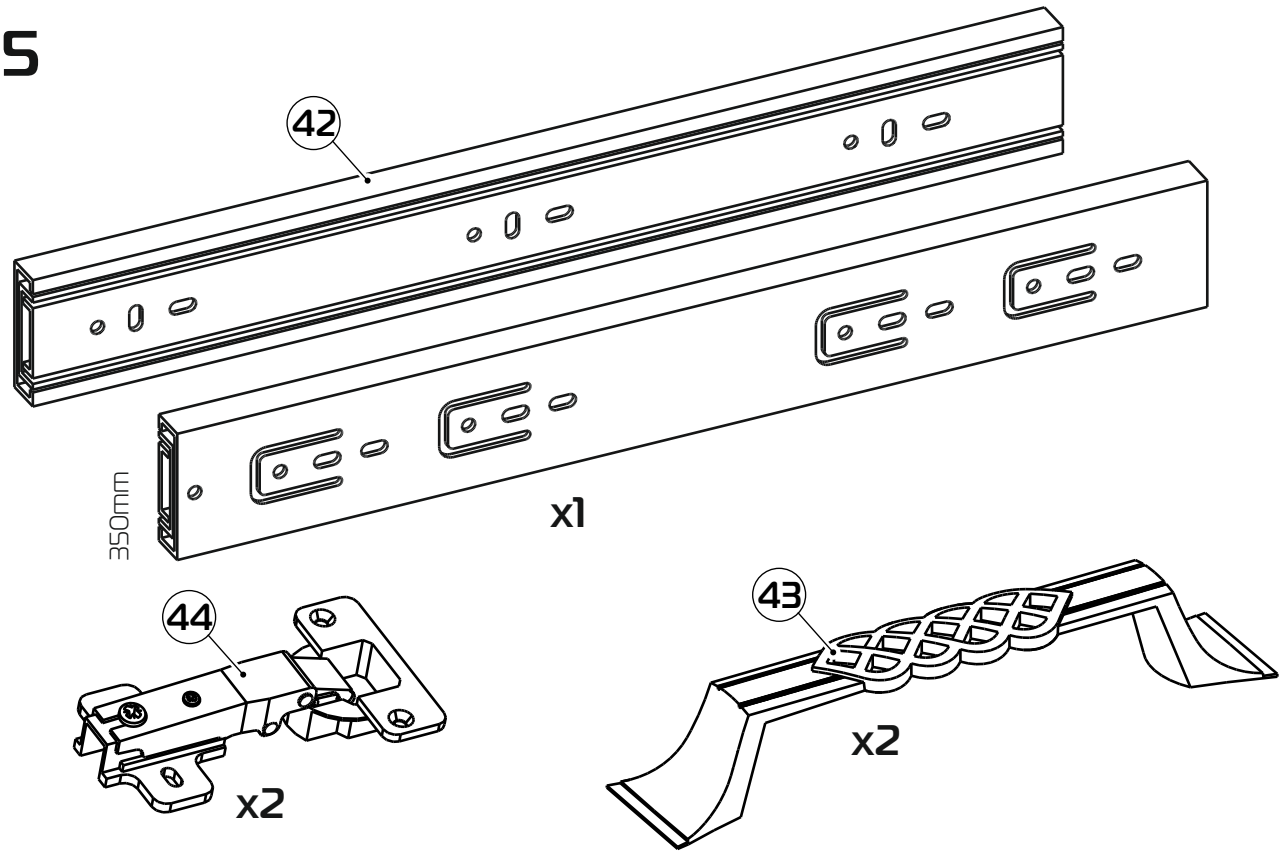
42
350mm
x1
44
x2
43
x2

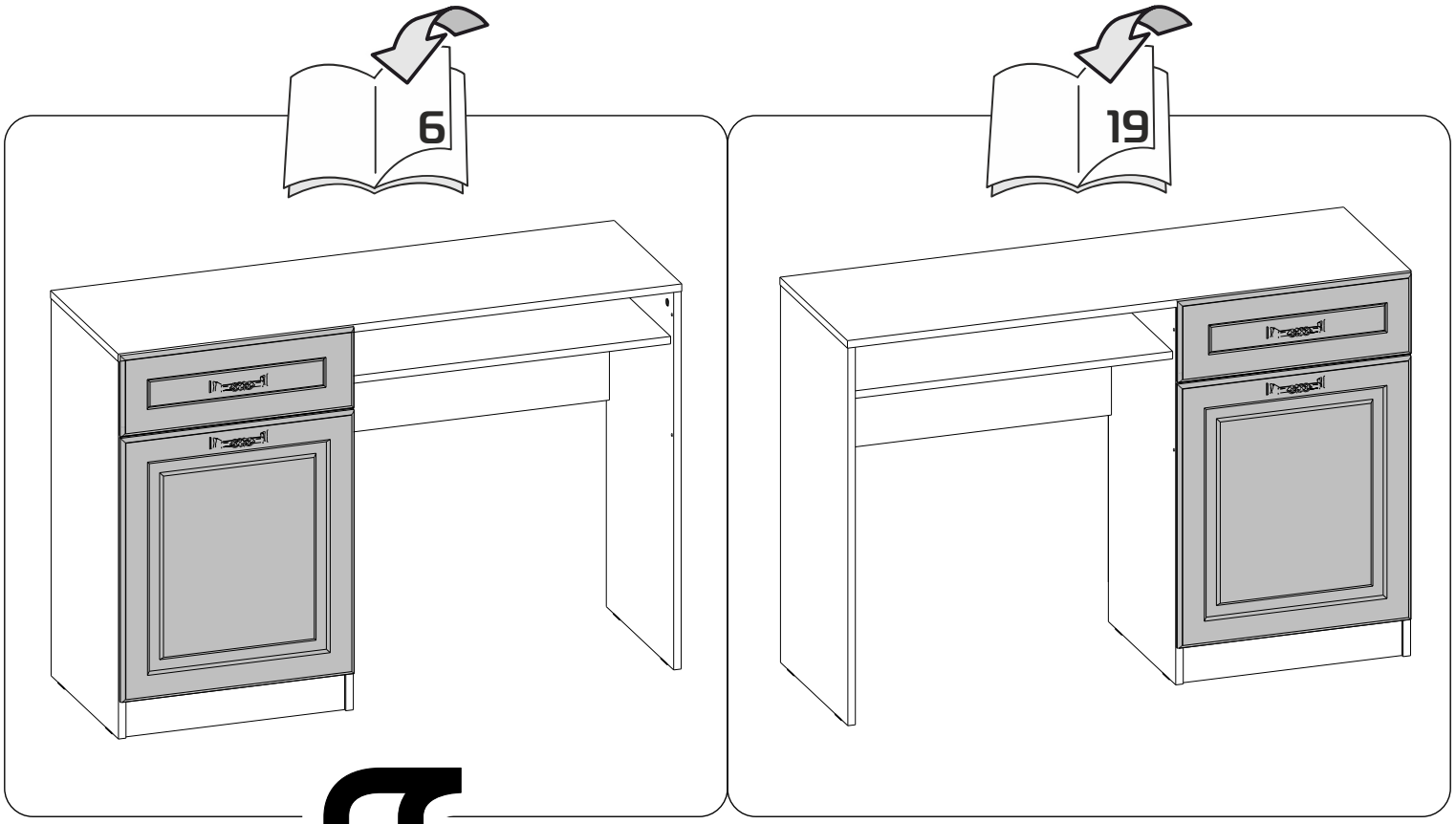

1

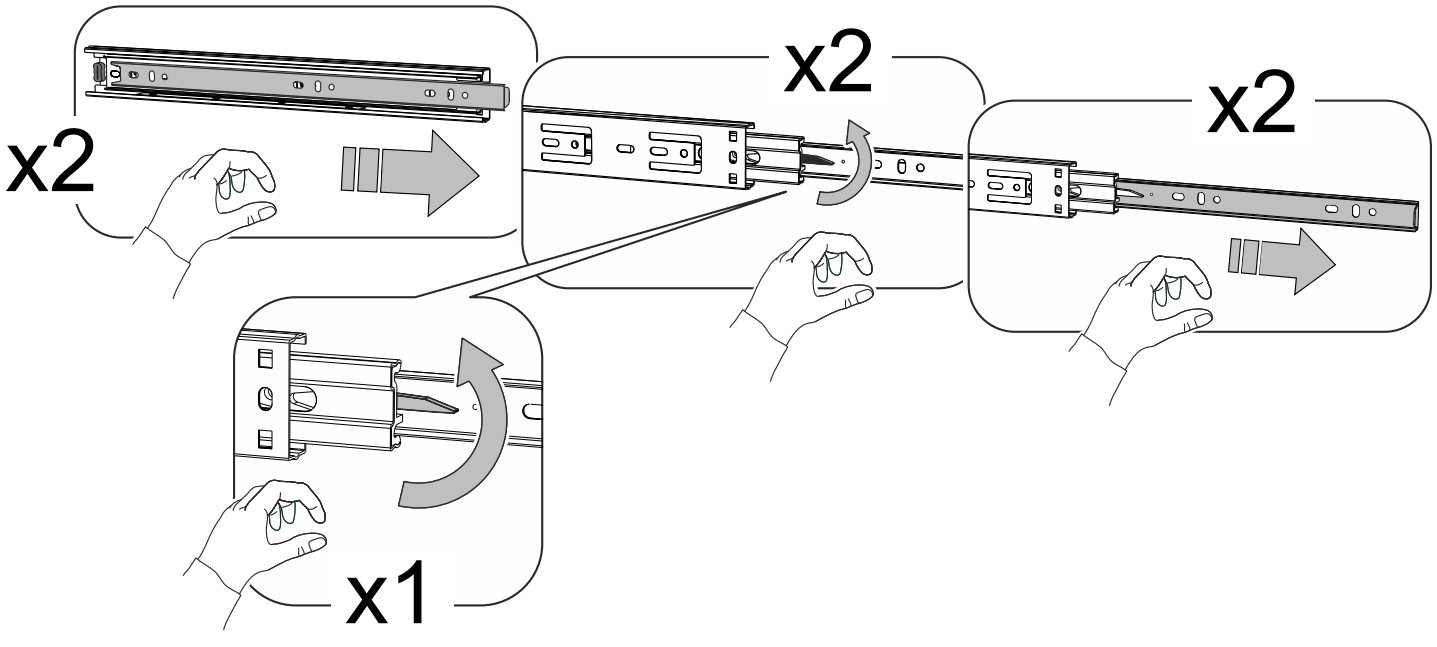

2

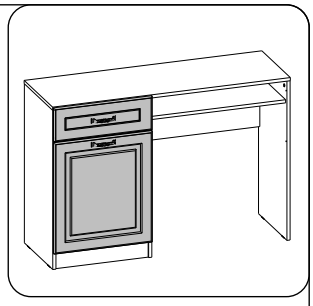

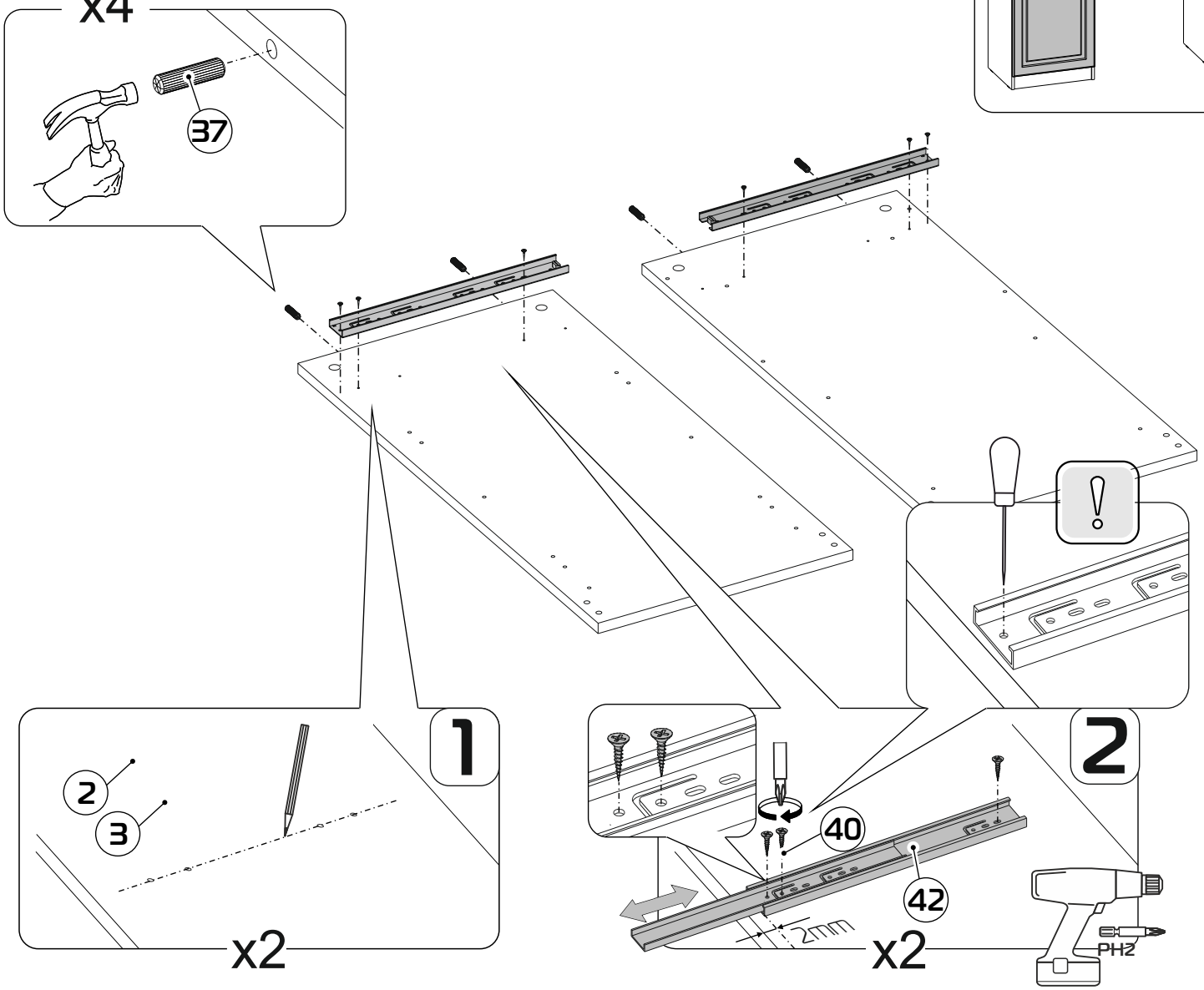

3

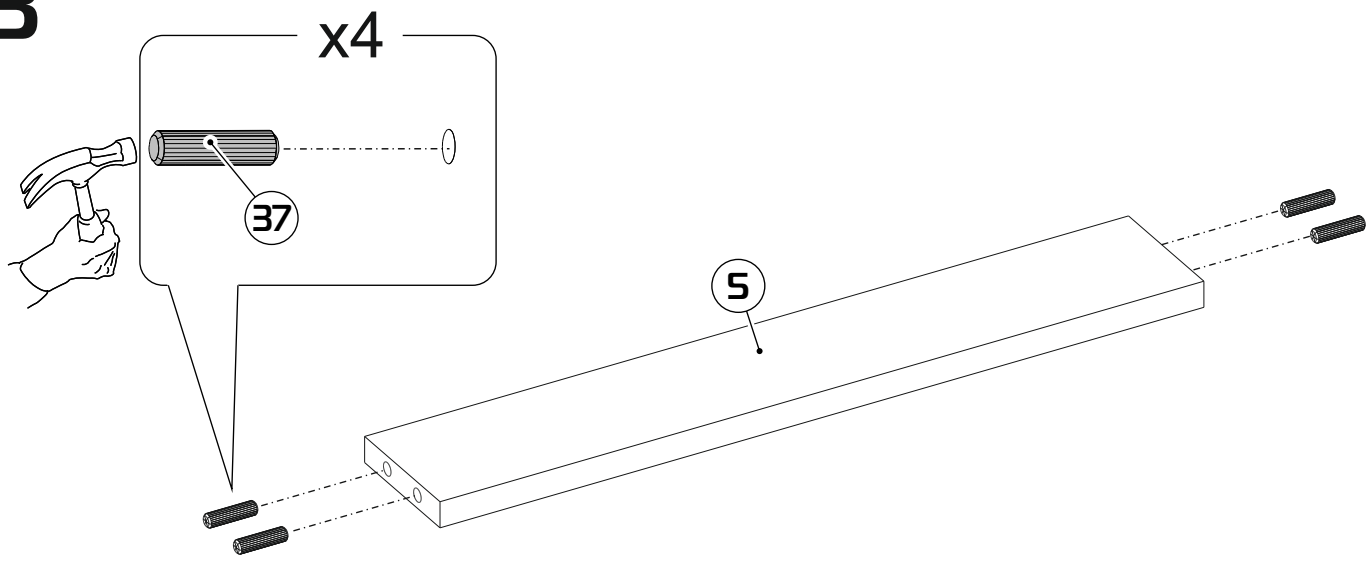

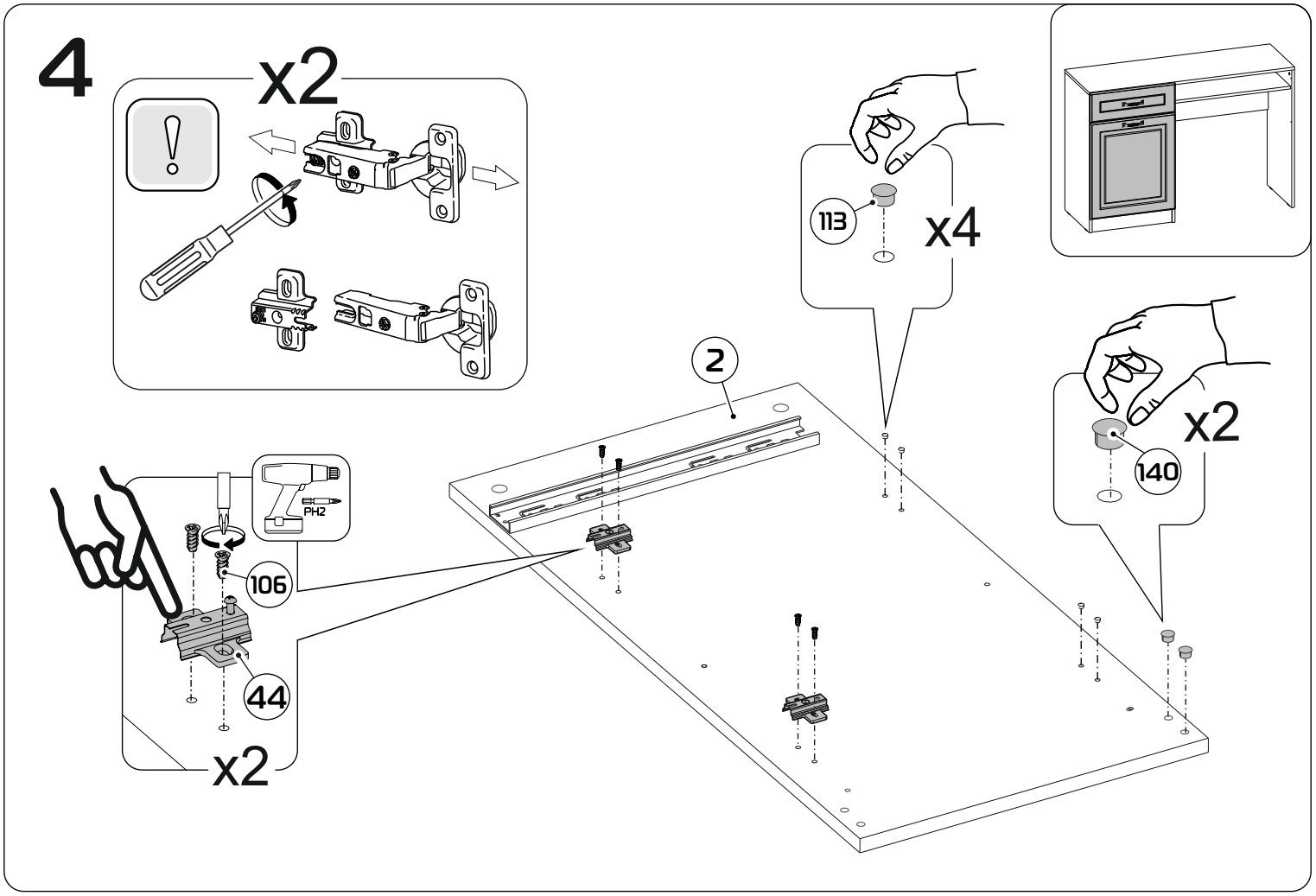
4
x2
x4
113
2
x2
140
PH2
106
44
x2

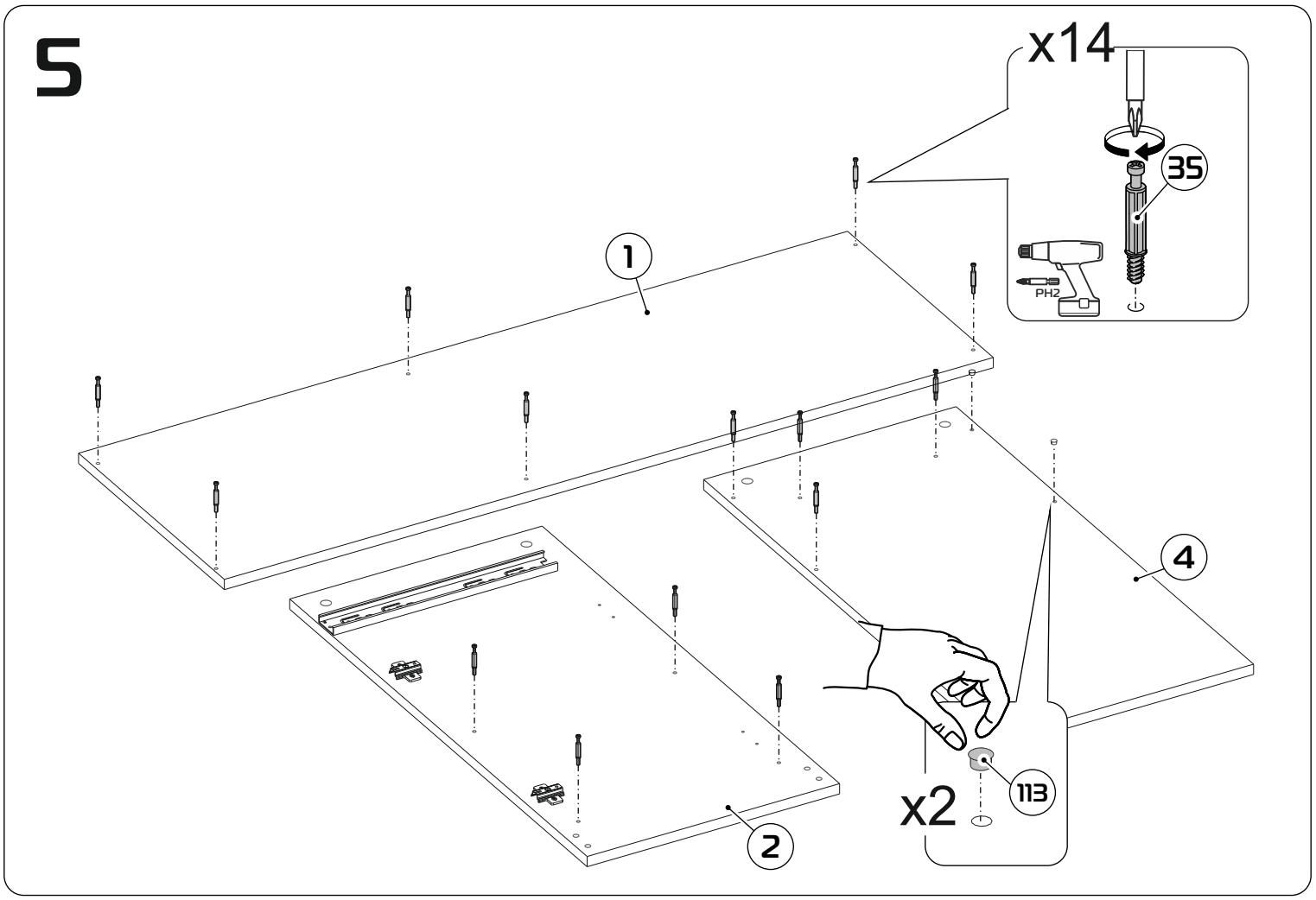
5
x14
35
PH2
1
4
2
x2
113

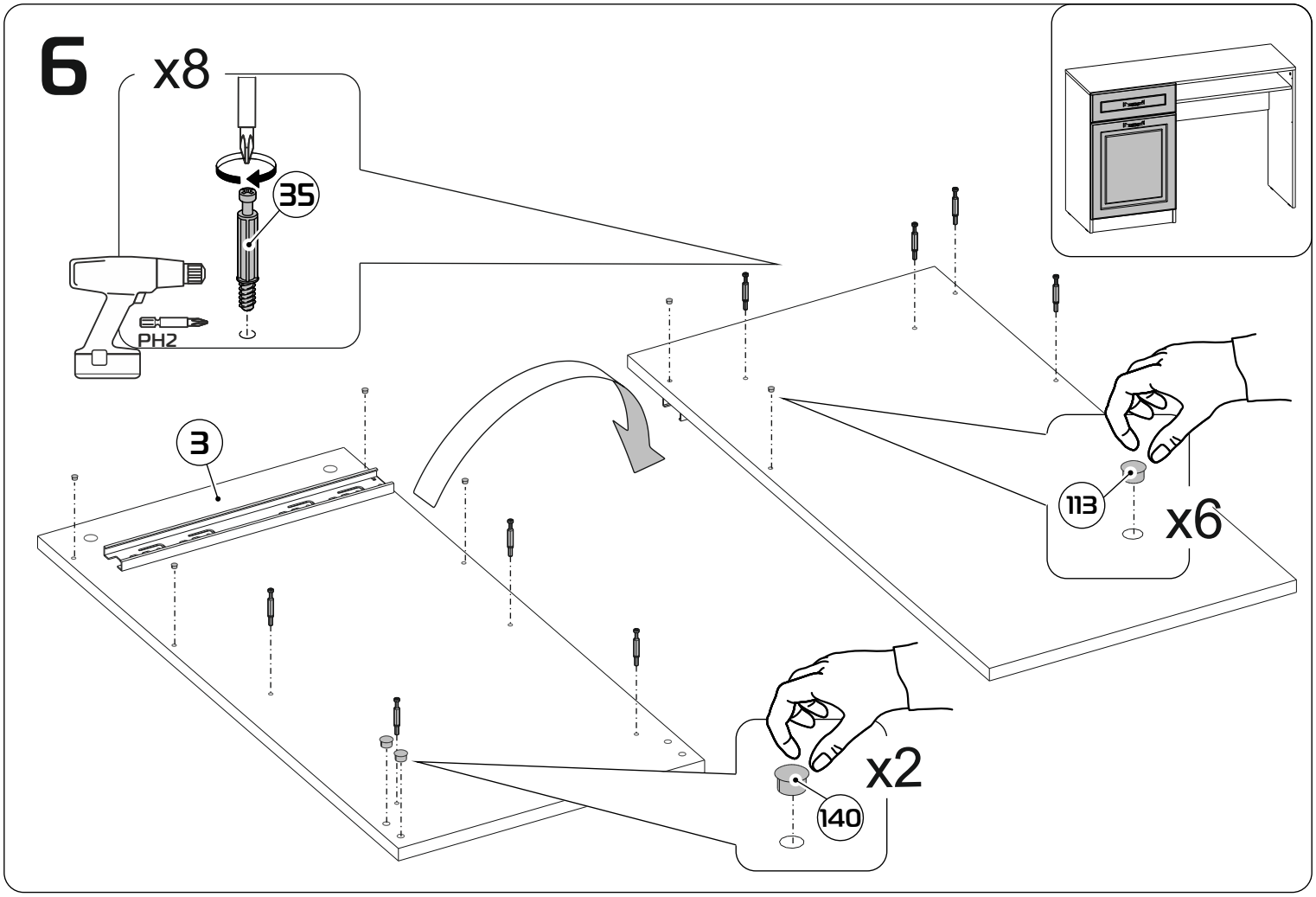
6
x8
35
PH2
3
113
x6
x2
140

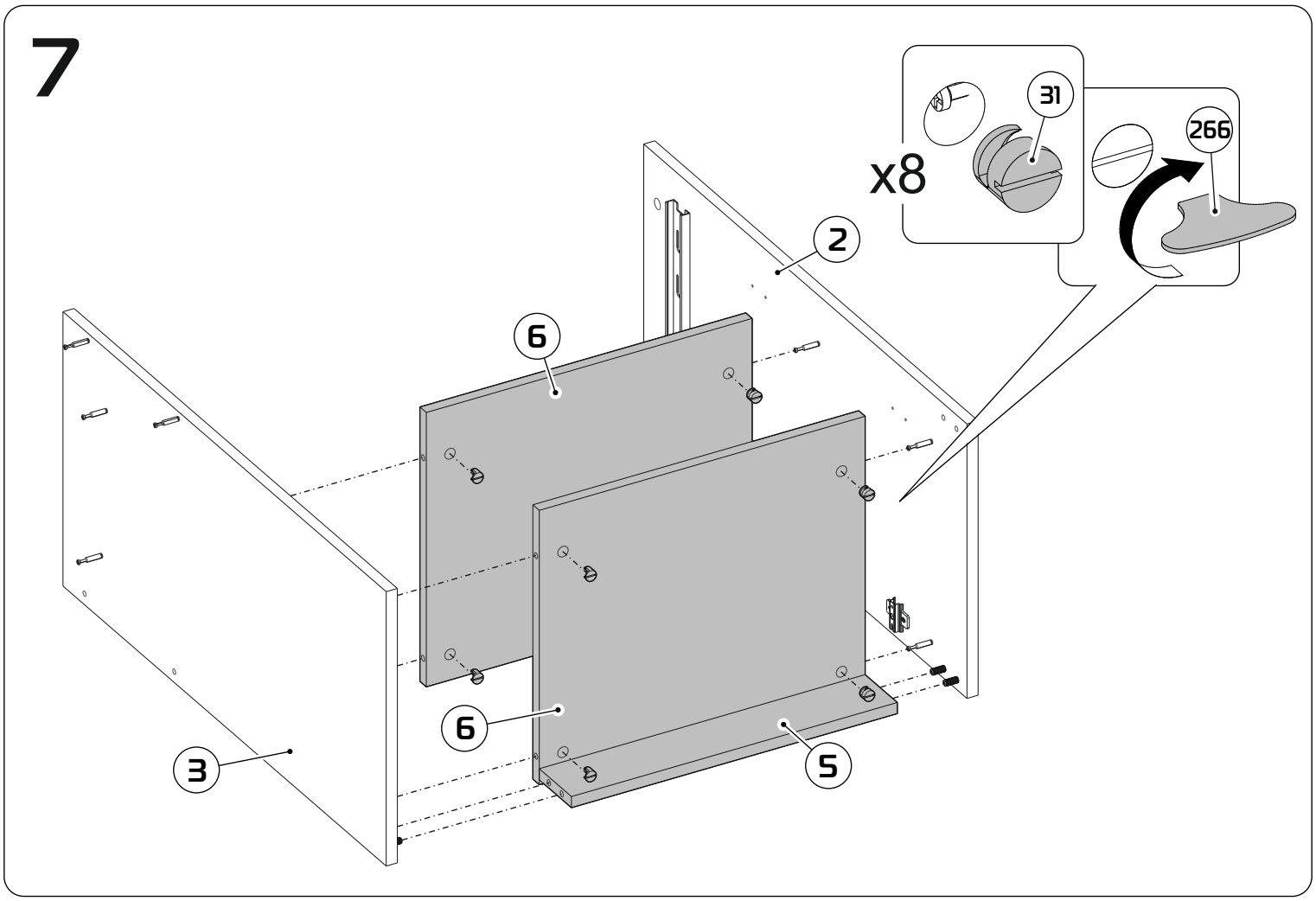
7
x8
31
266
2
6
6
3
5

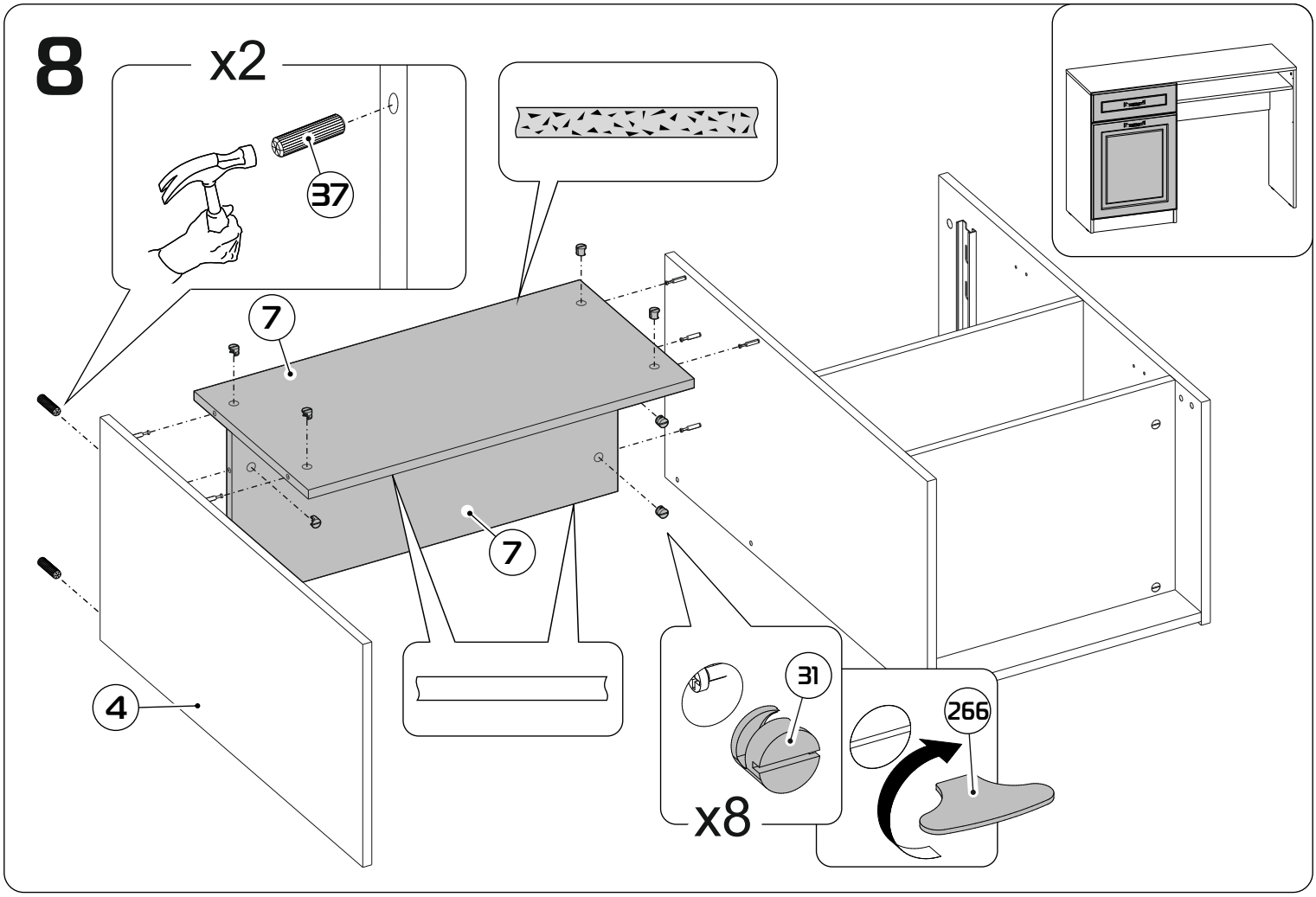
8
x2
37
7
7
4
31
266
x8

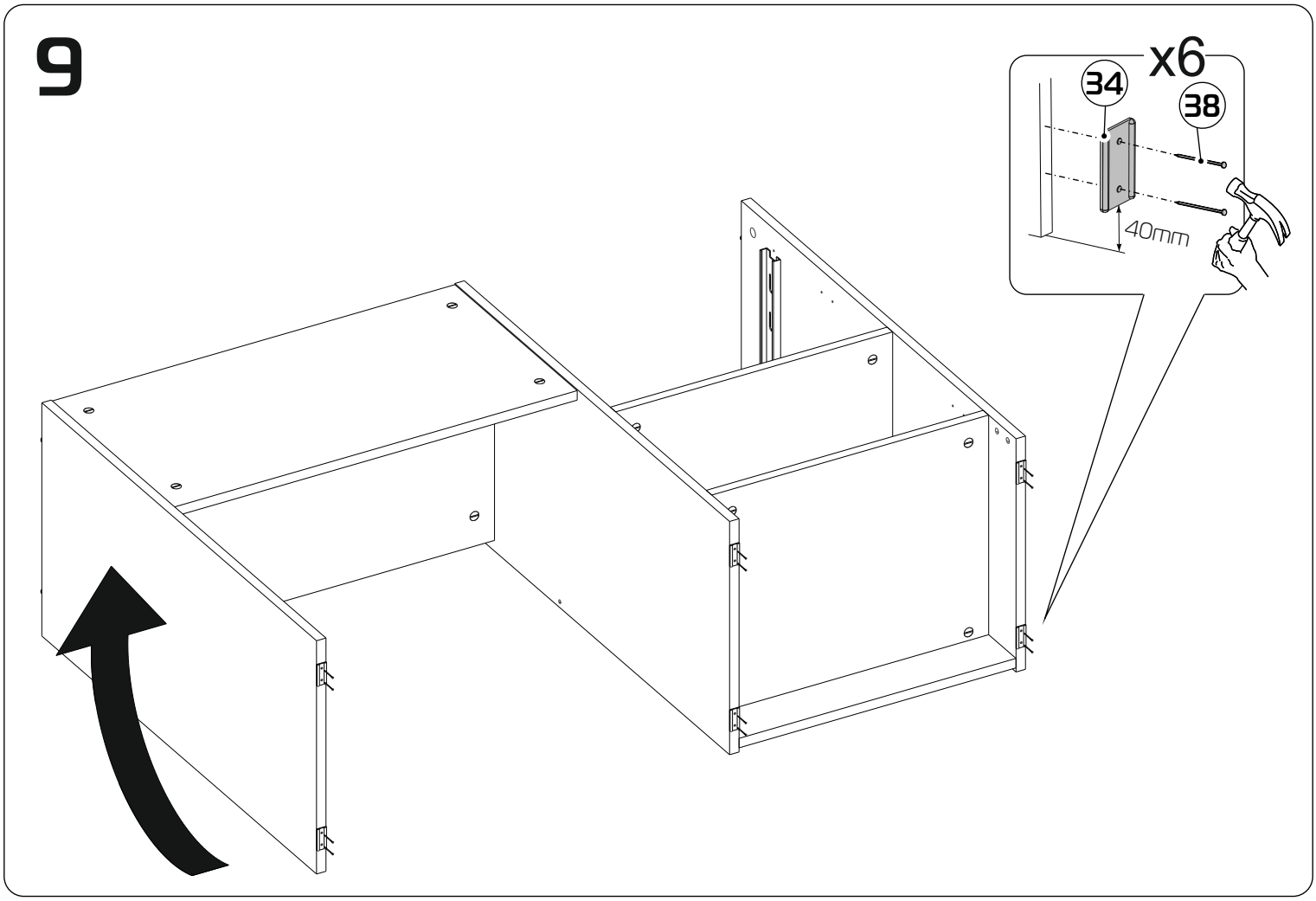
9
x6
34
38
40mm

10

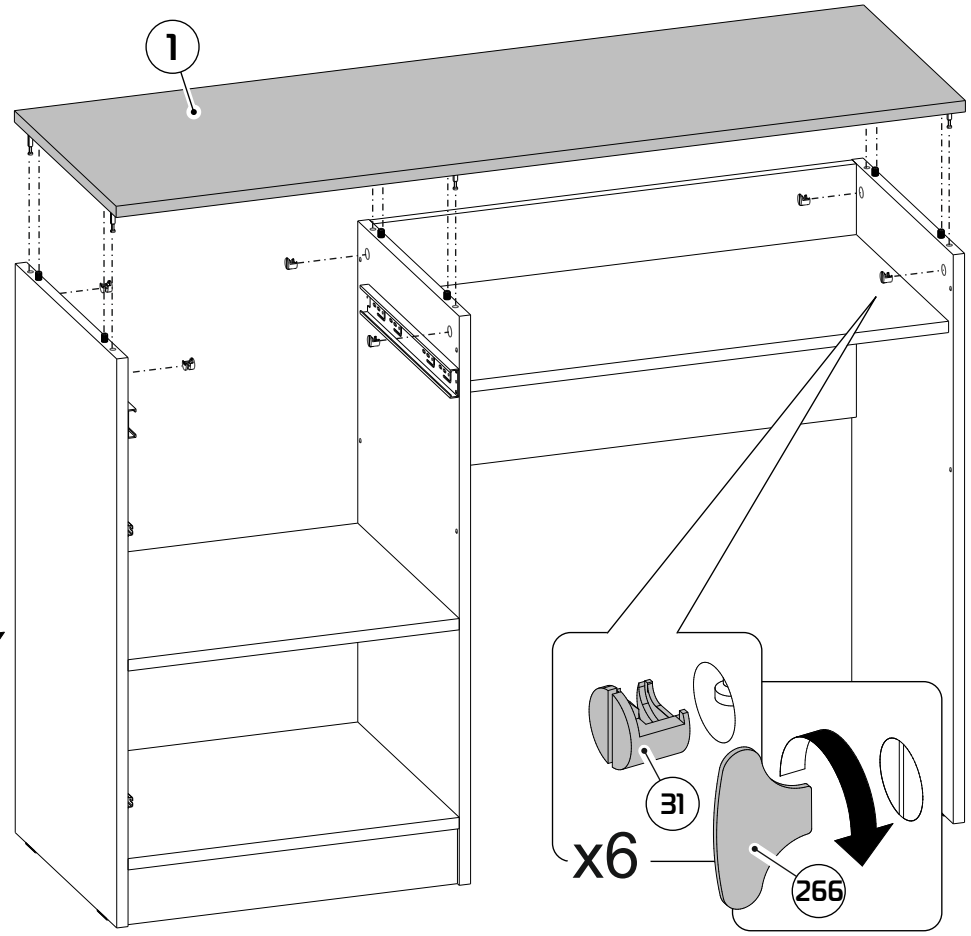

11

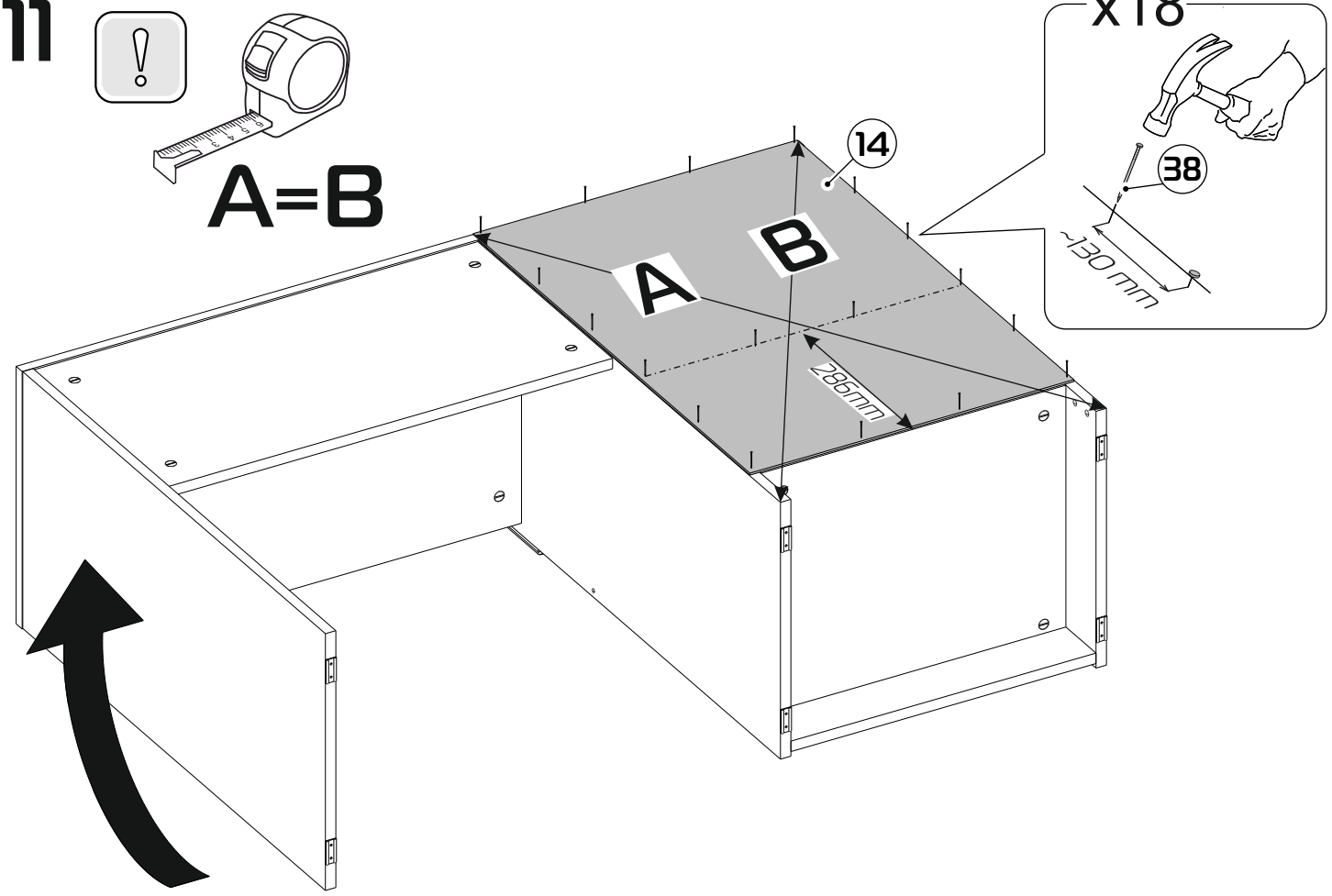

12

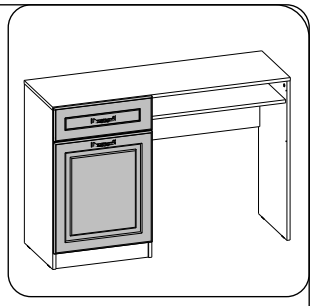

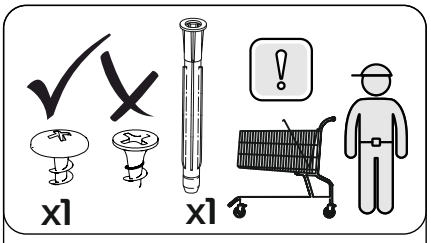

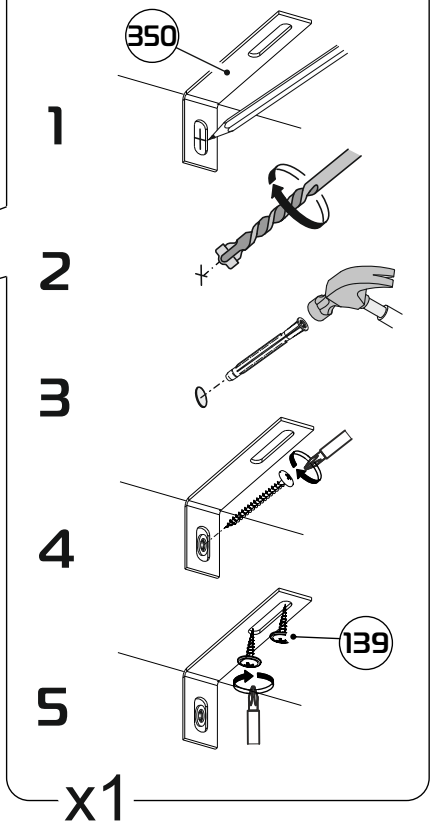

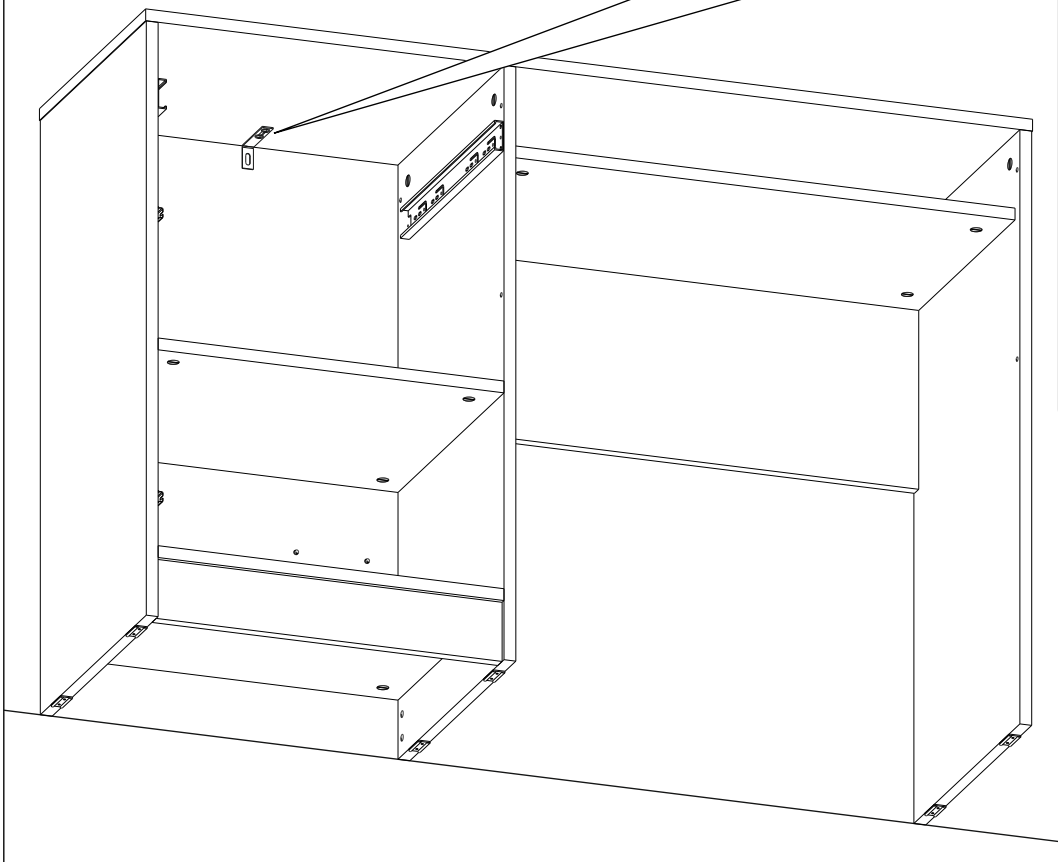

13

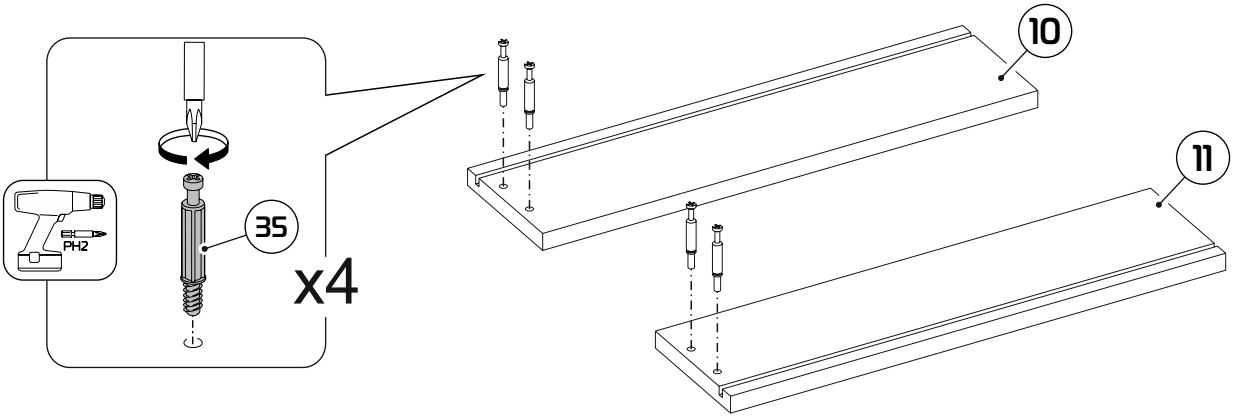

14

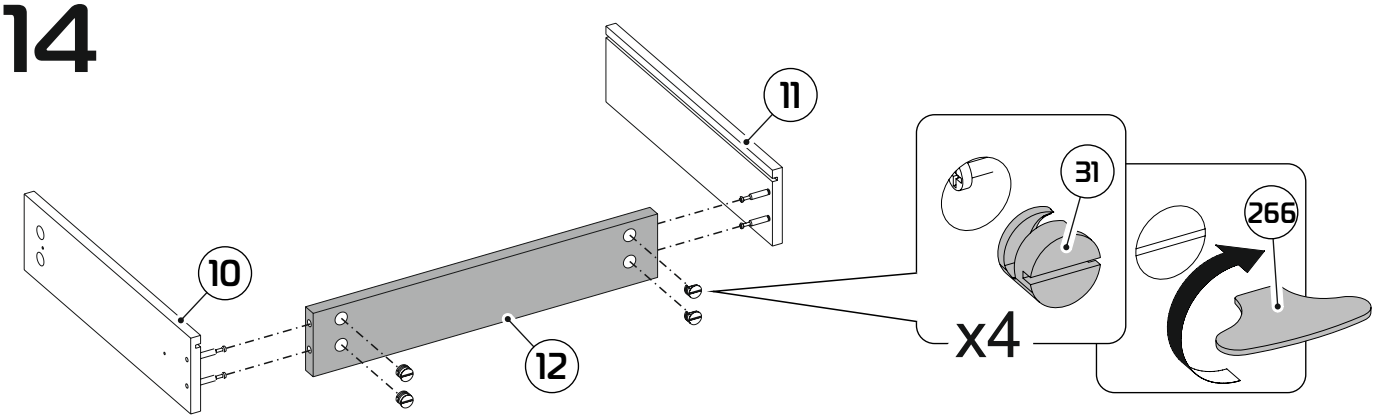

15

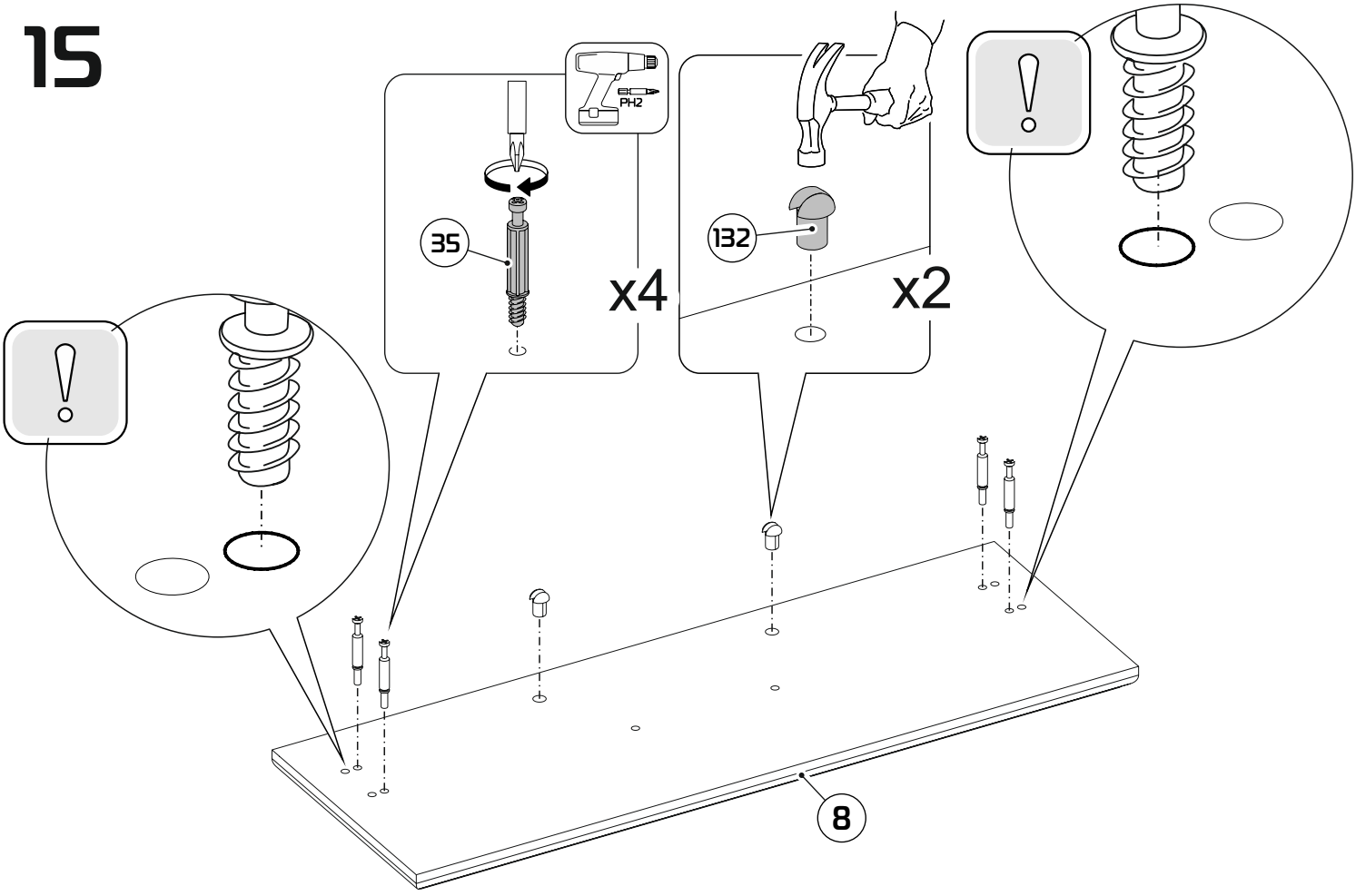

16

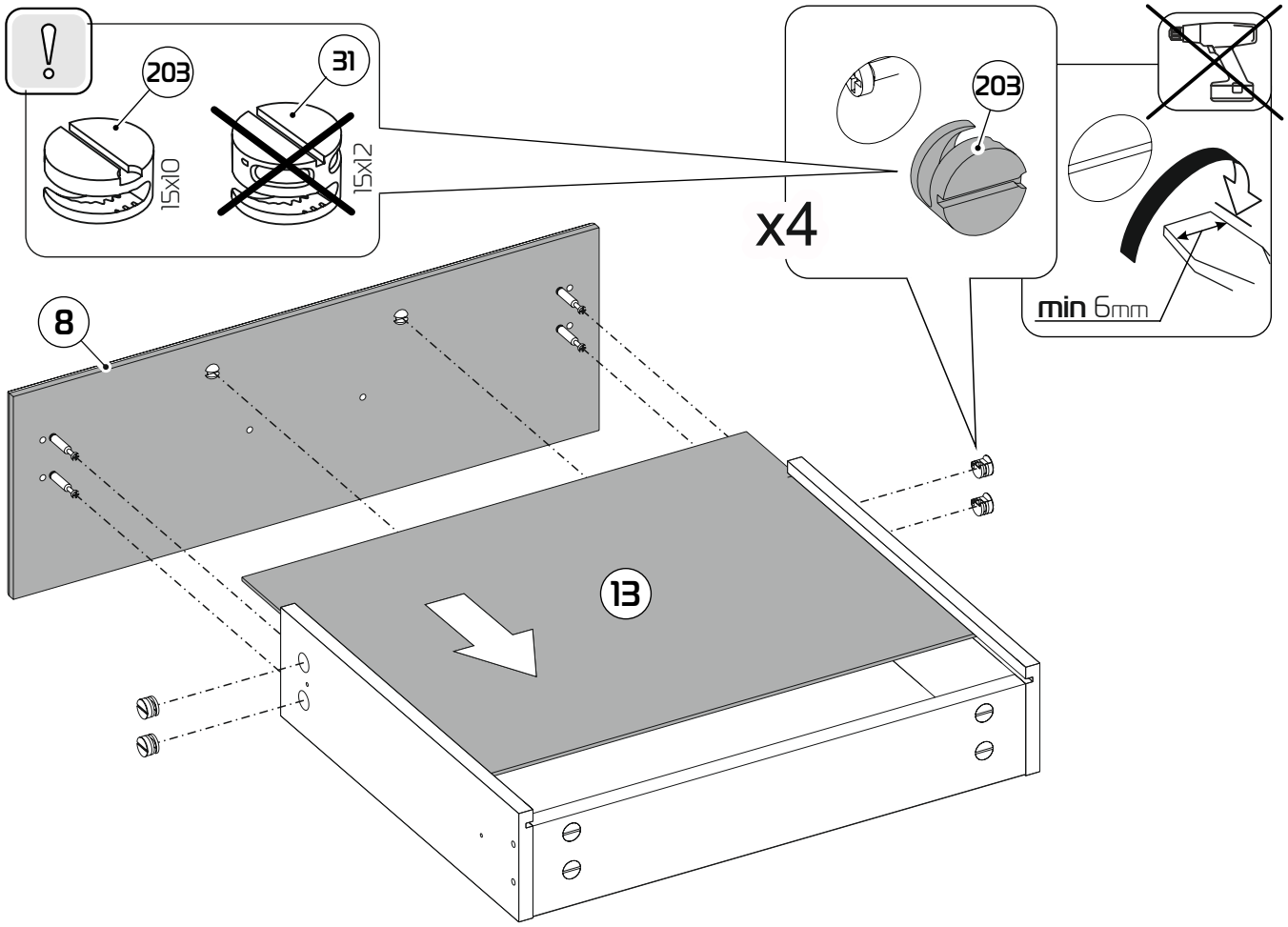

17

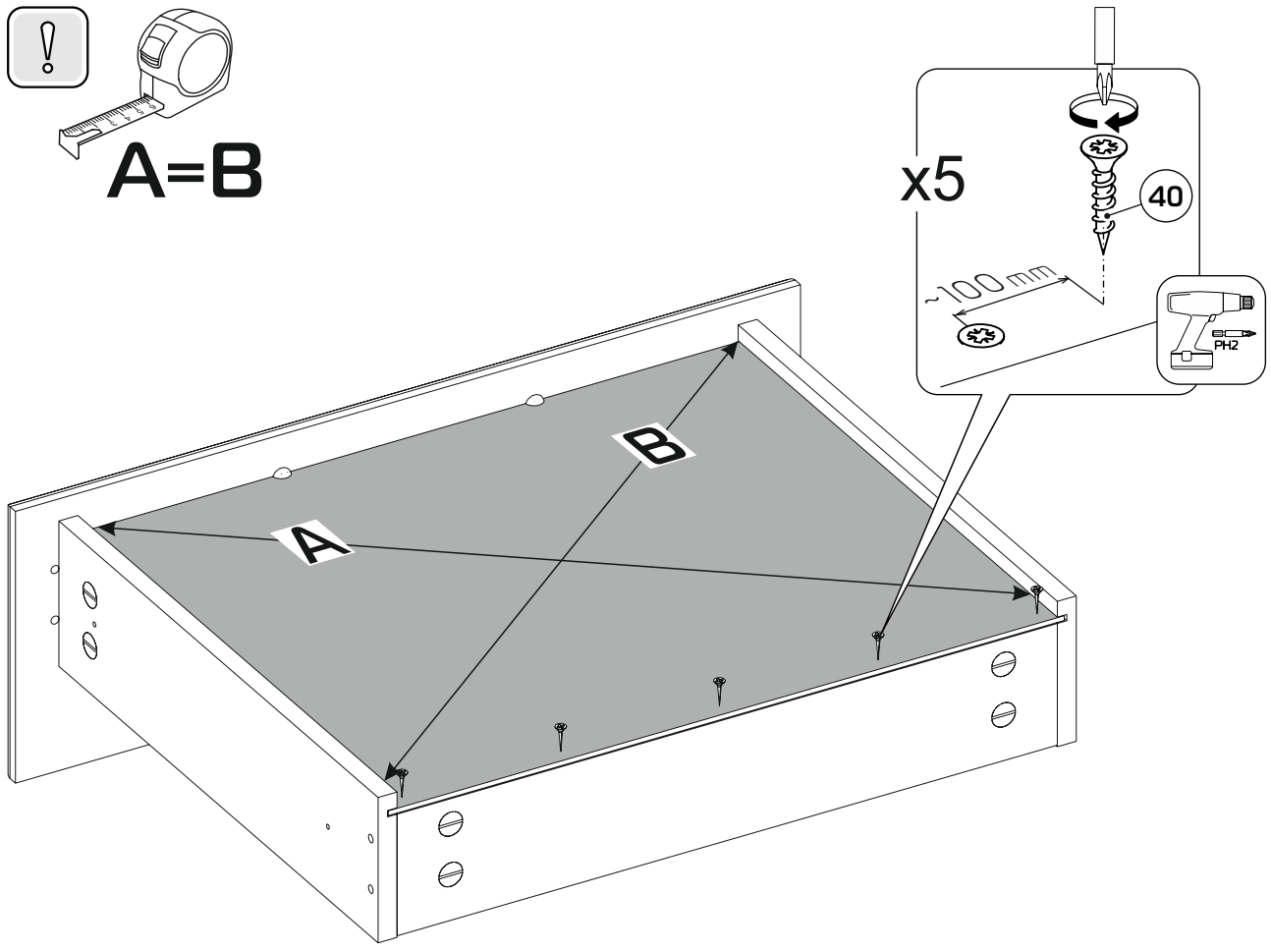

18

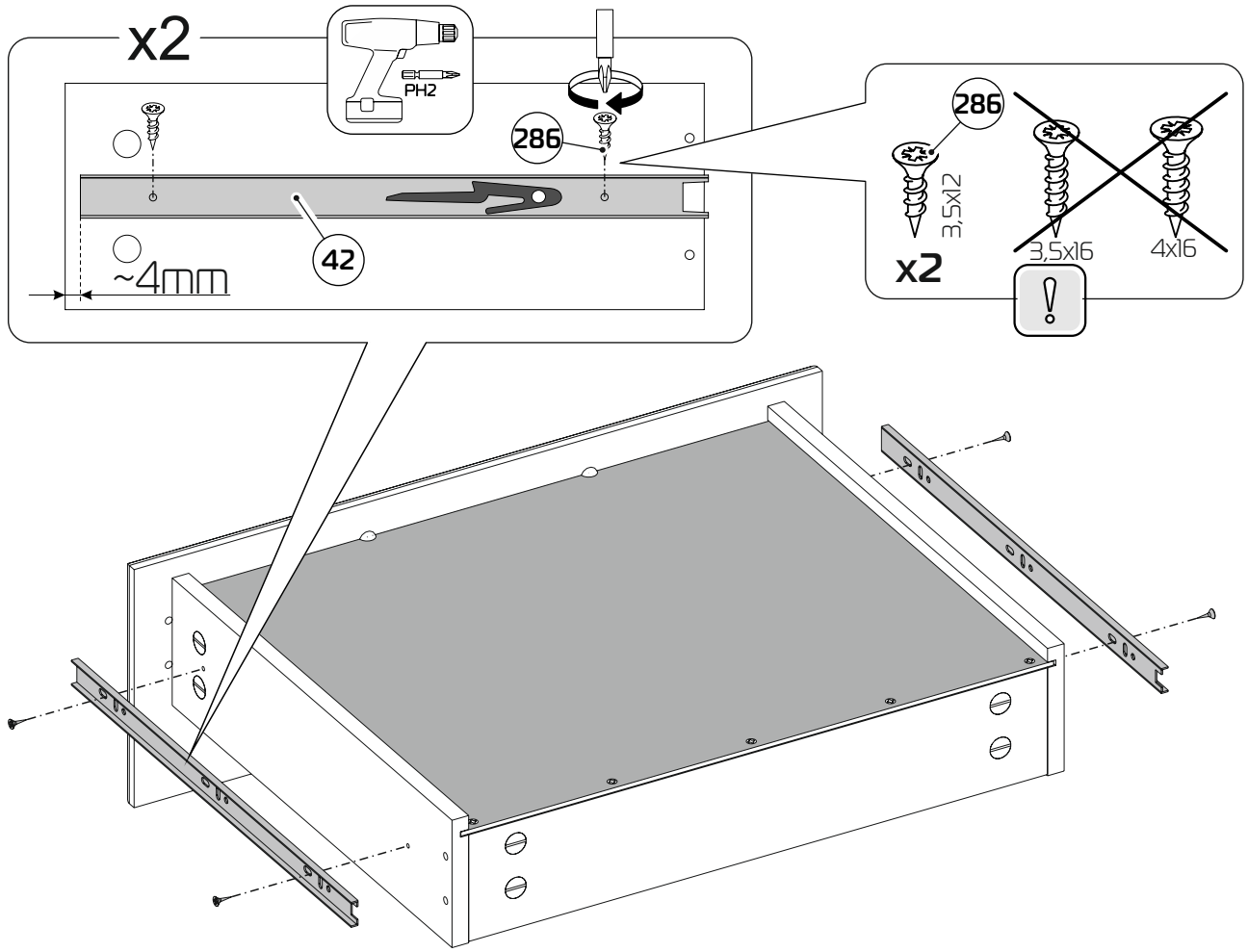
x2
PH2
286
42
~4mm
286
3,5x12
x2
3,5x16
4x16

19

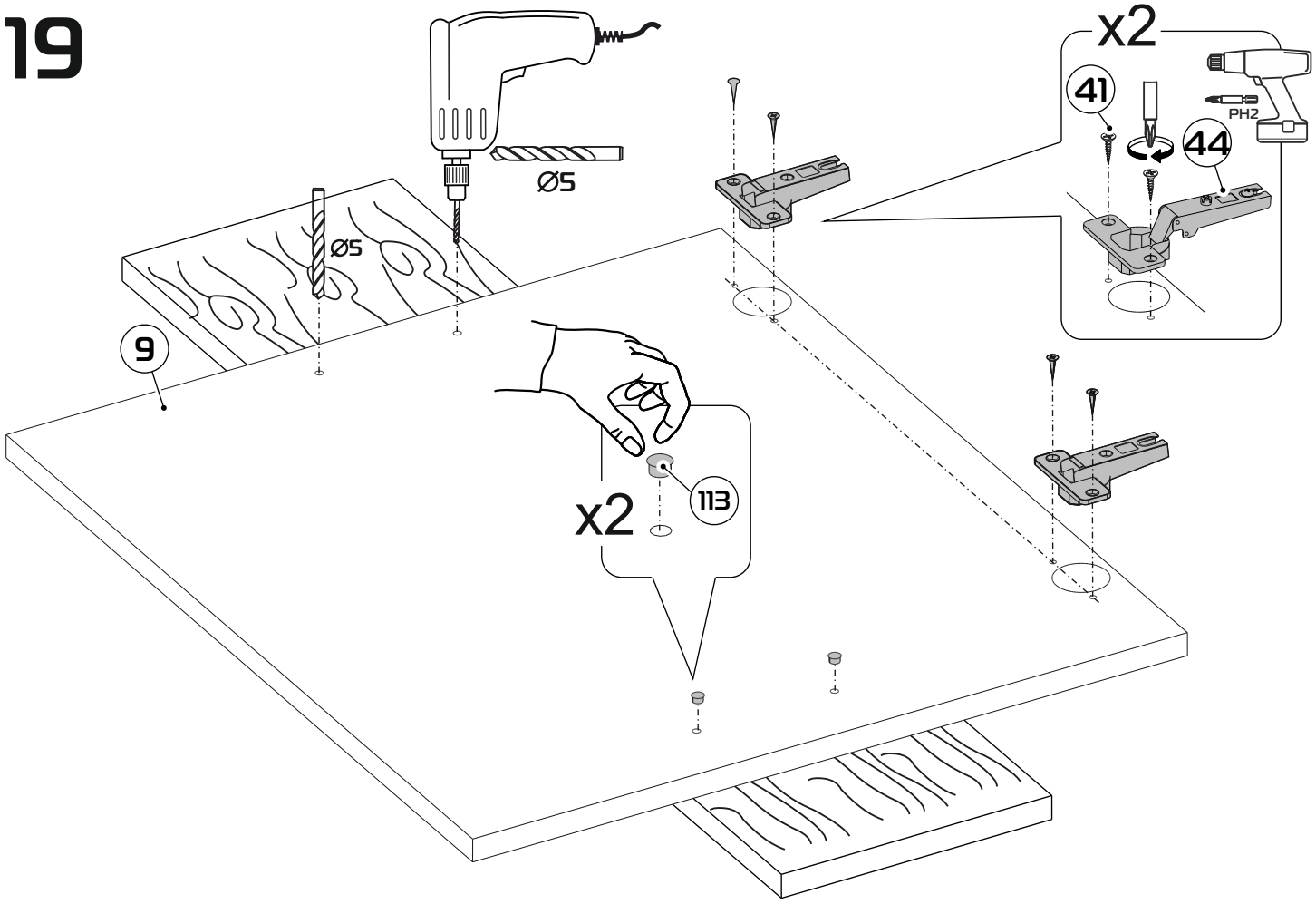
Ø5
Ø5
9
x2
113
x2
41
PH2
44

20

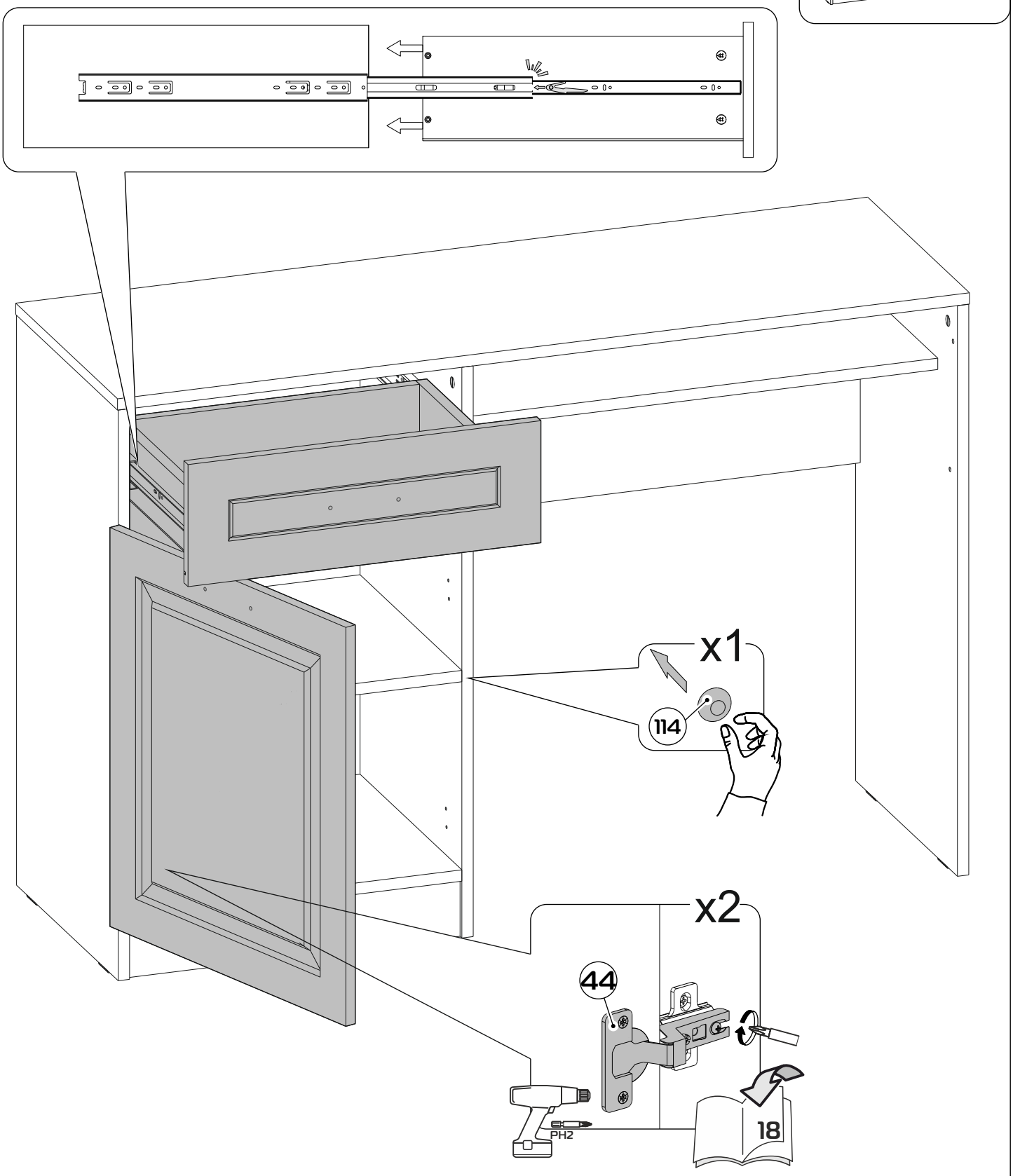

21

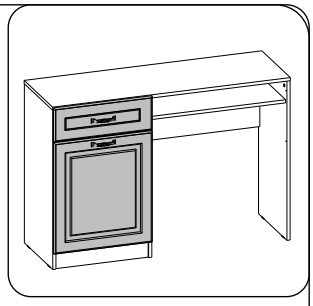

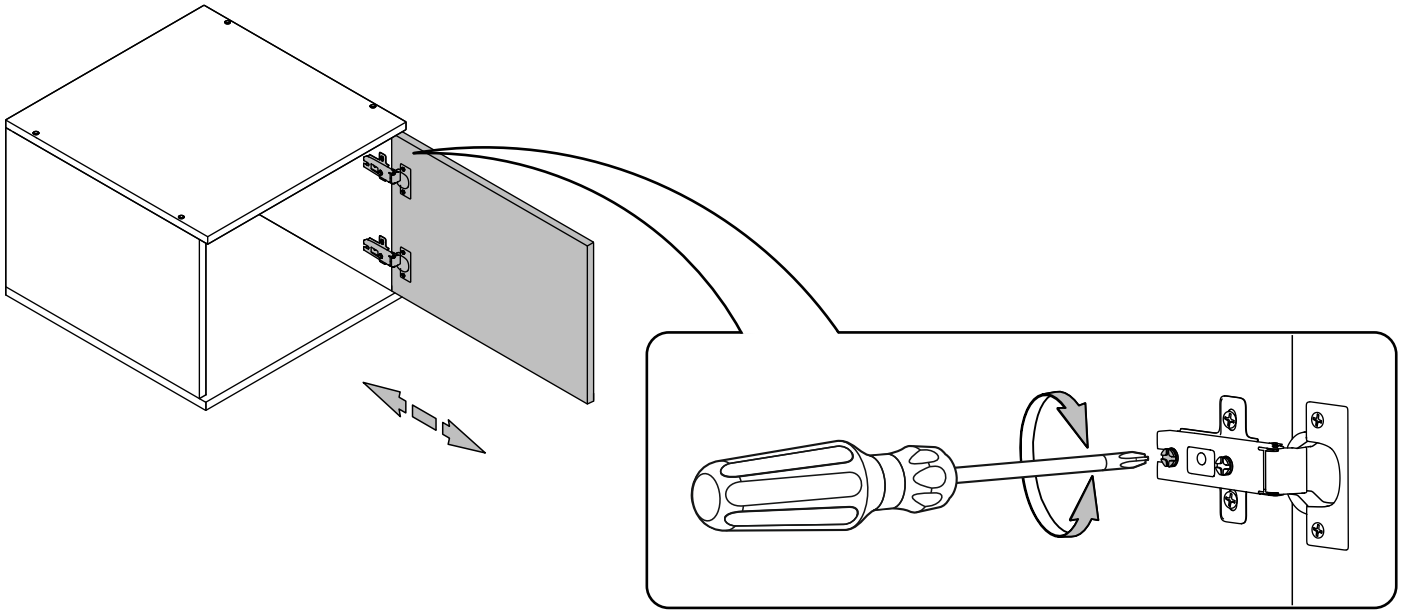

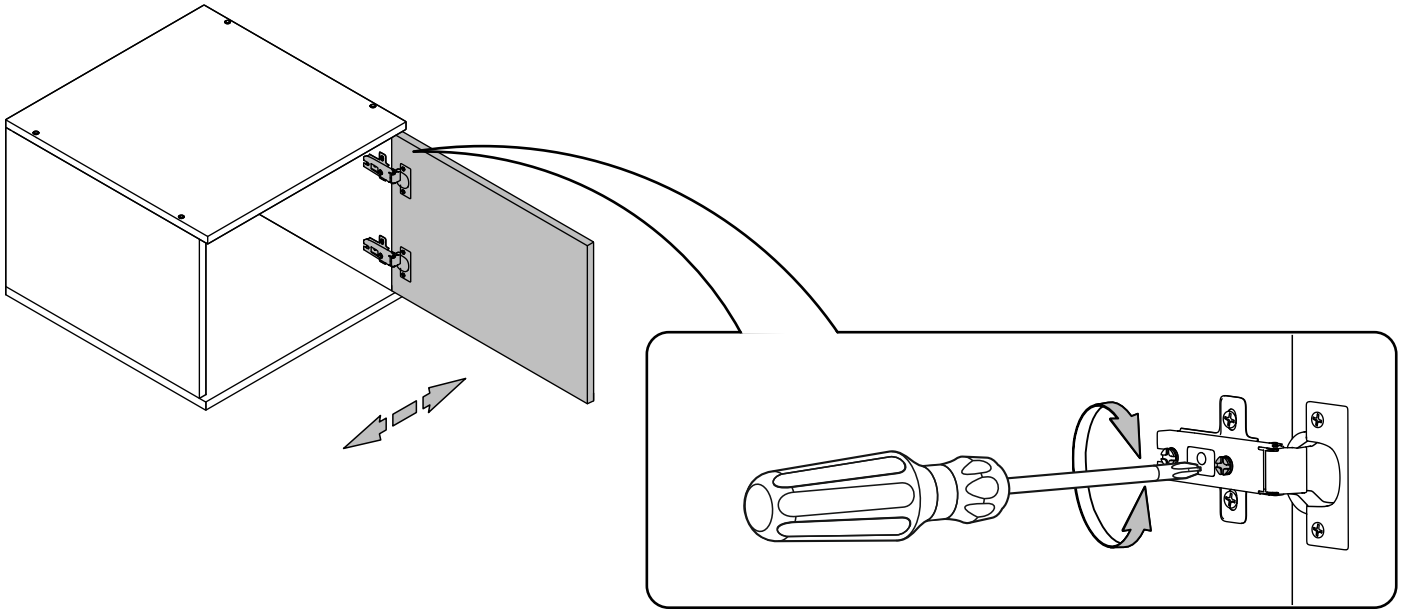

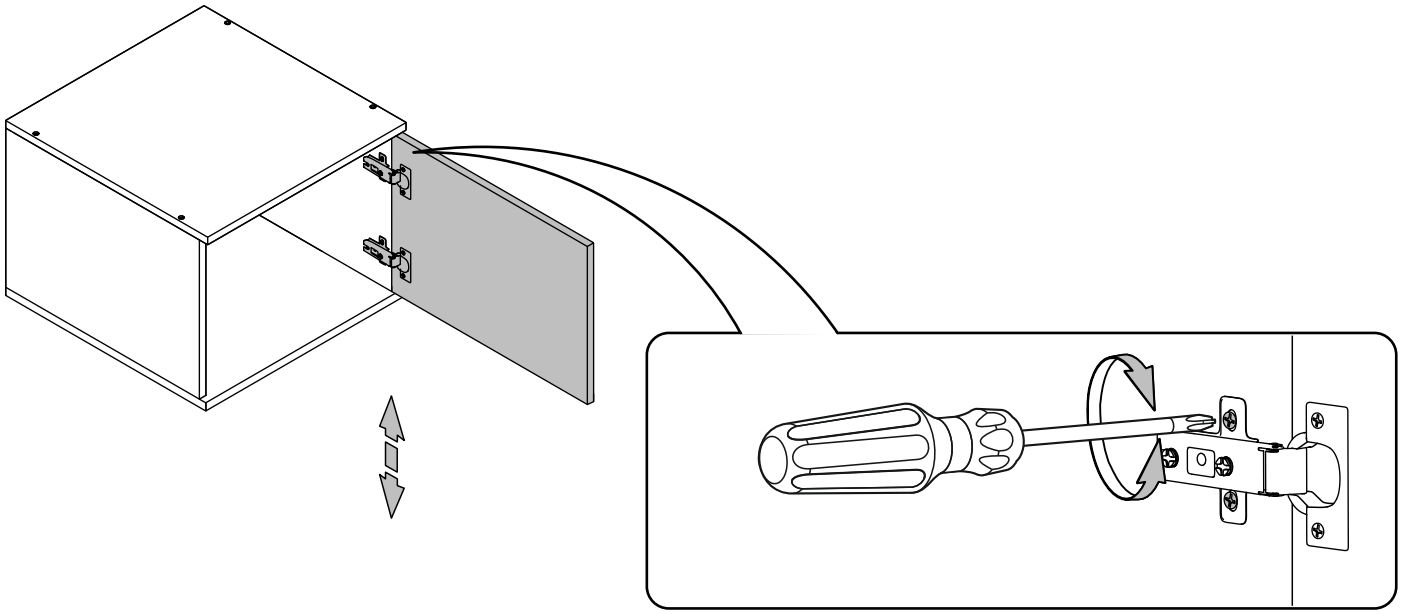

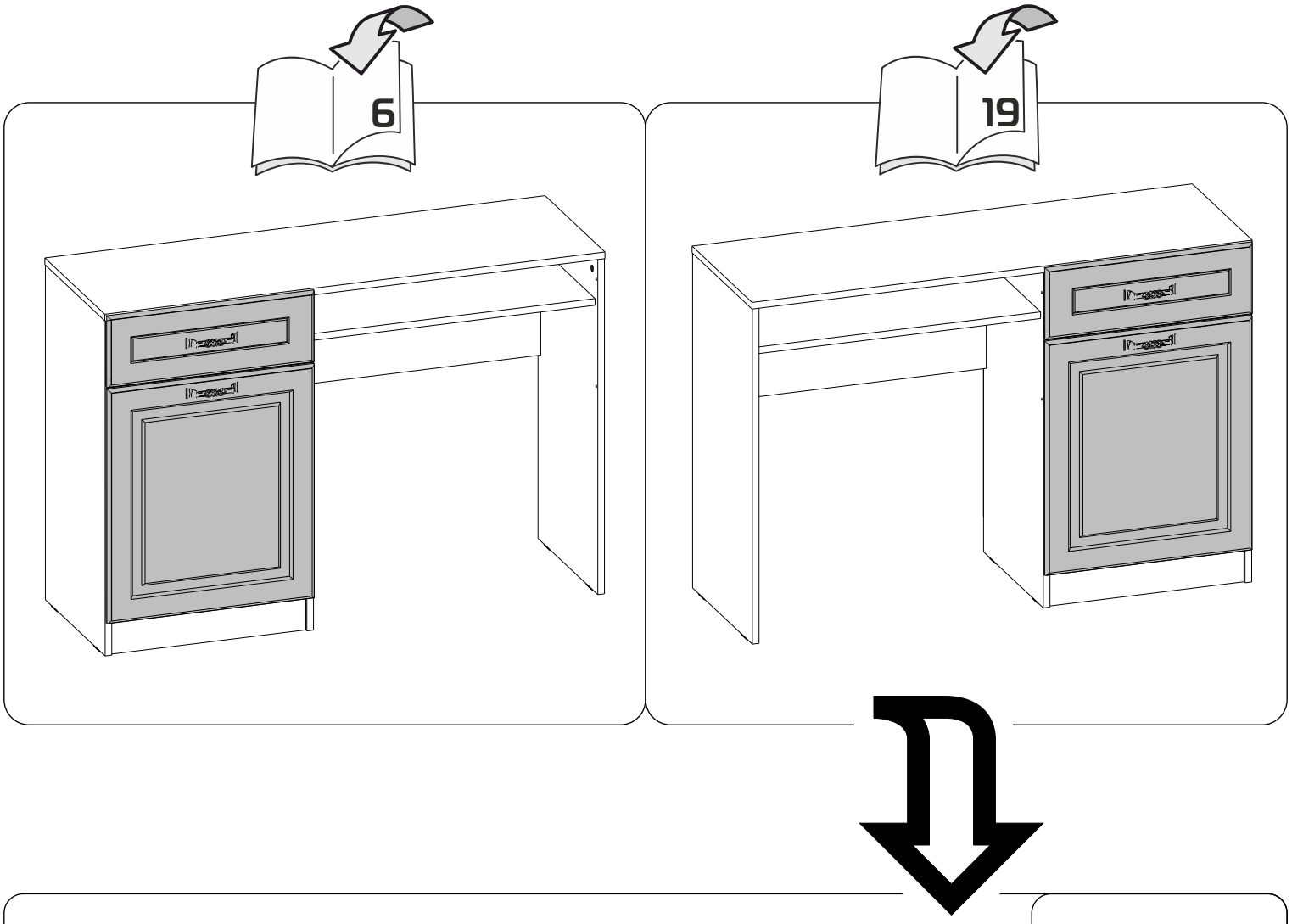

1

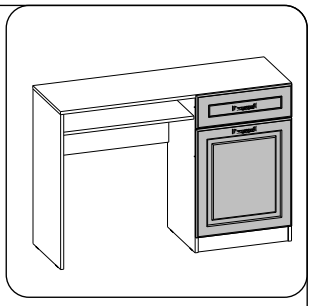

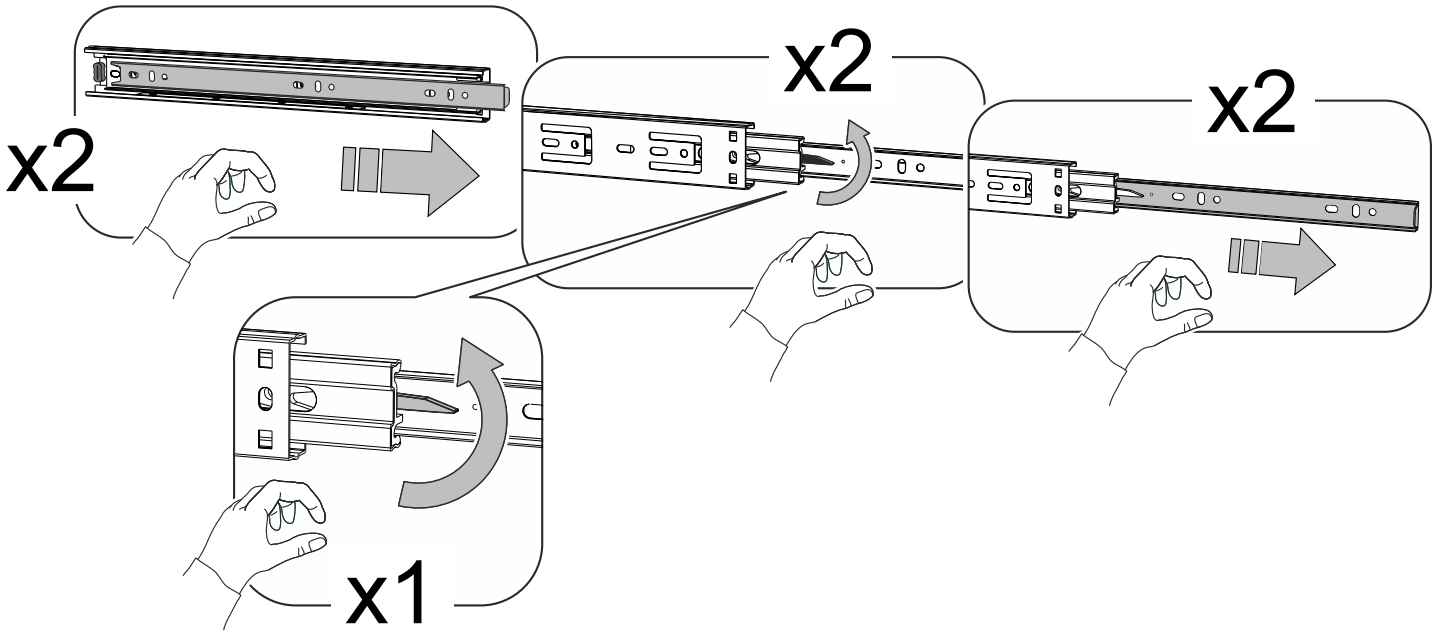

2

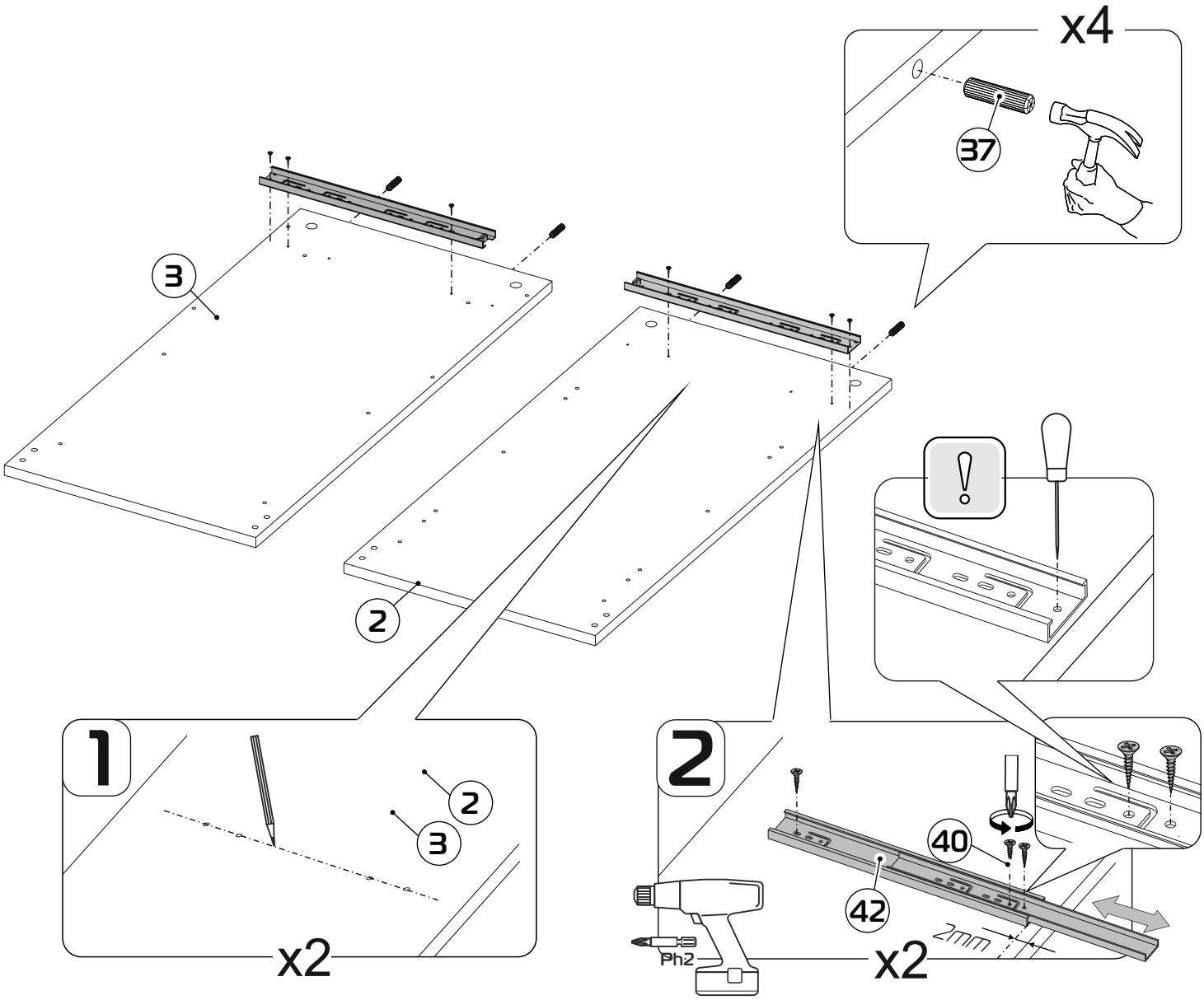

3

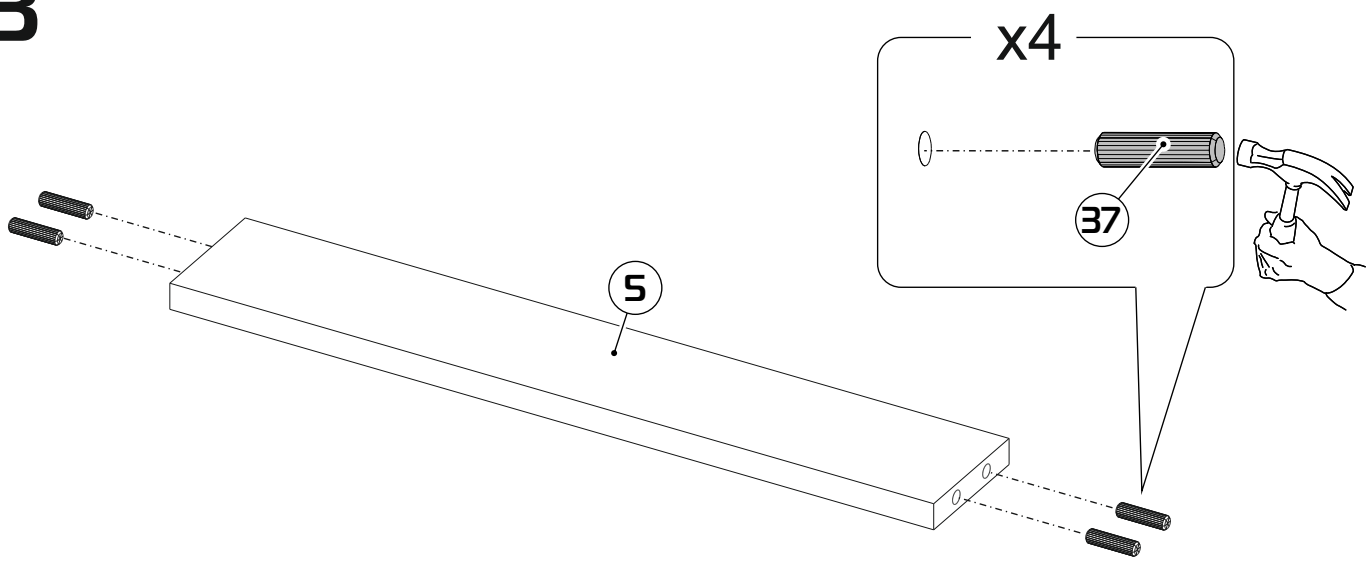

4

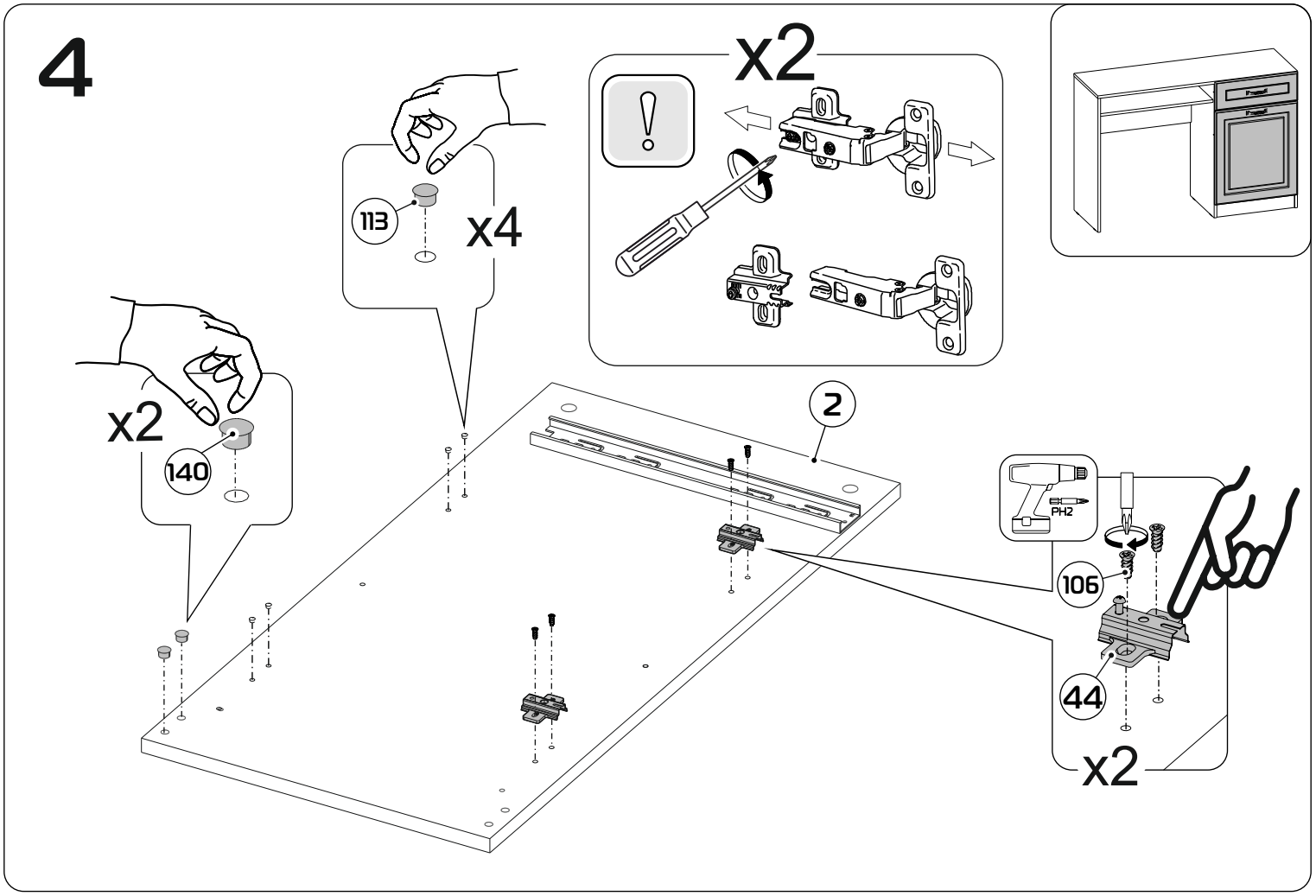

5

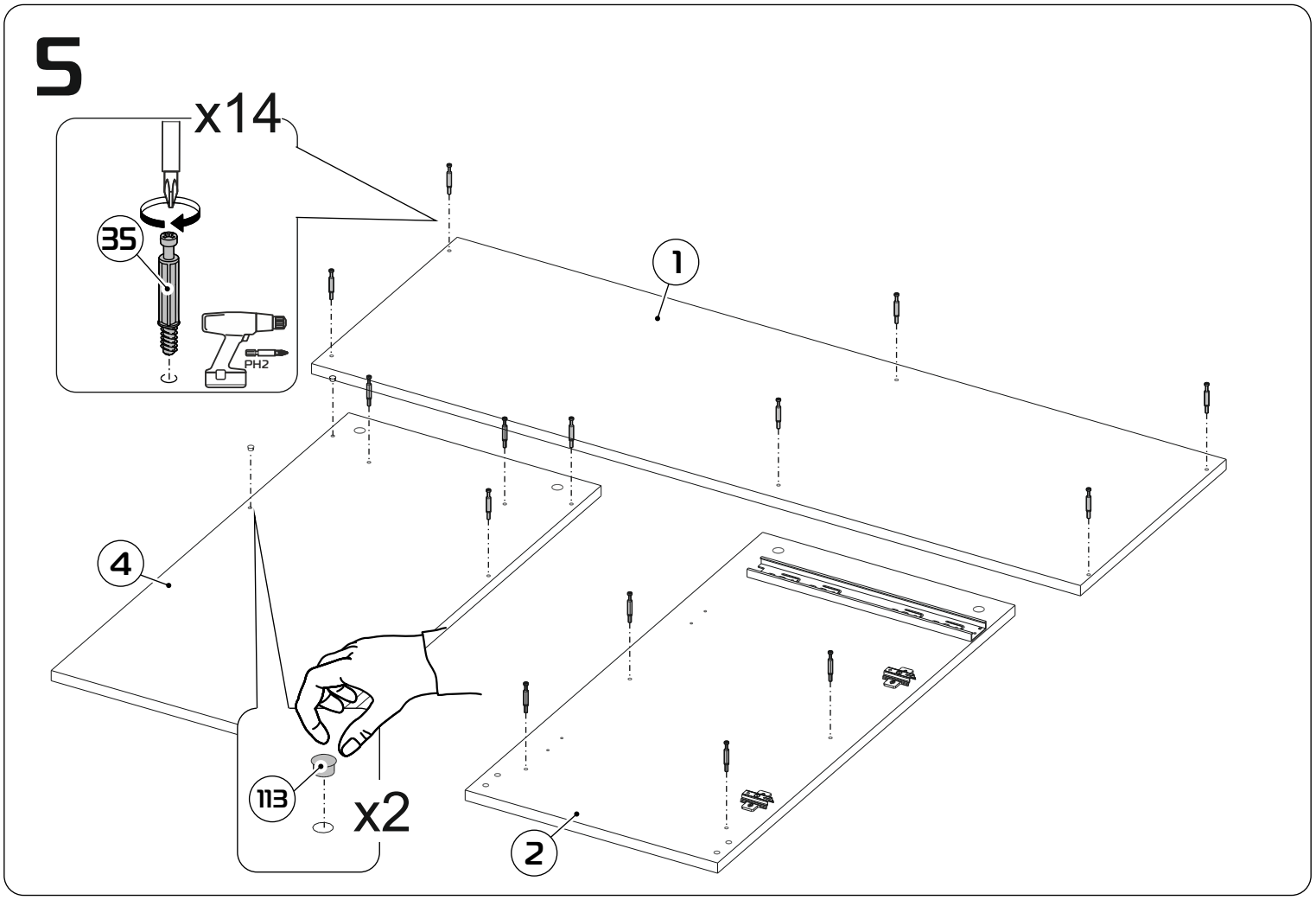

6

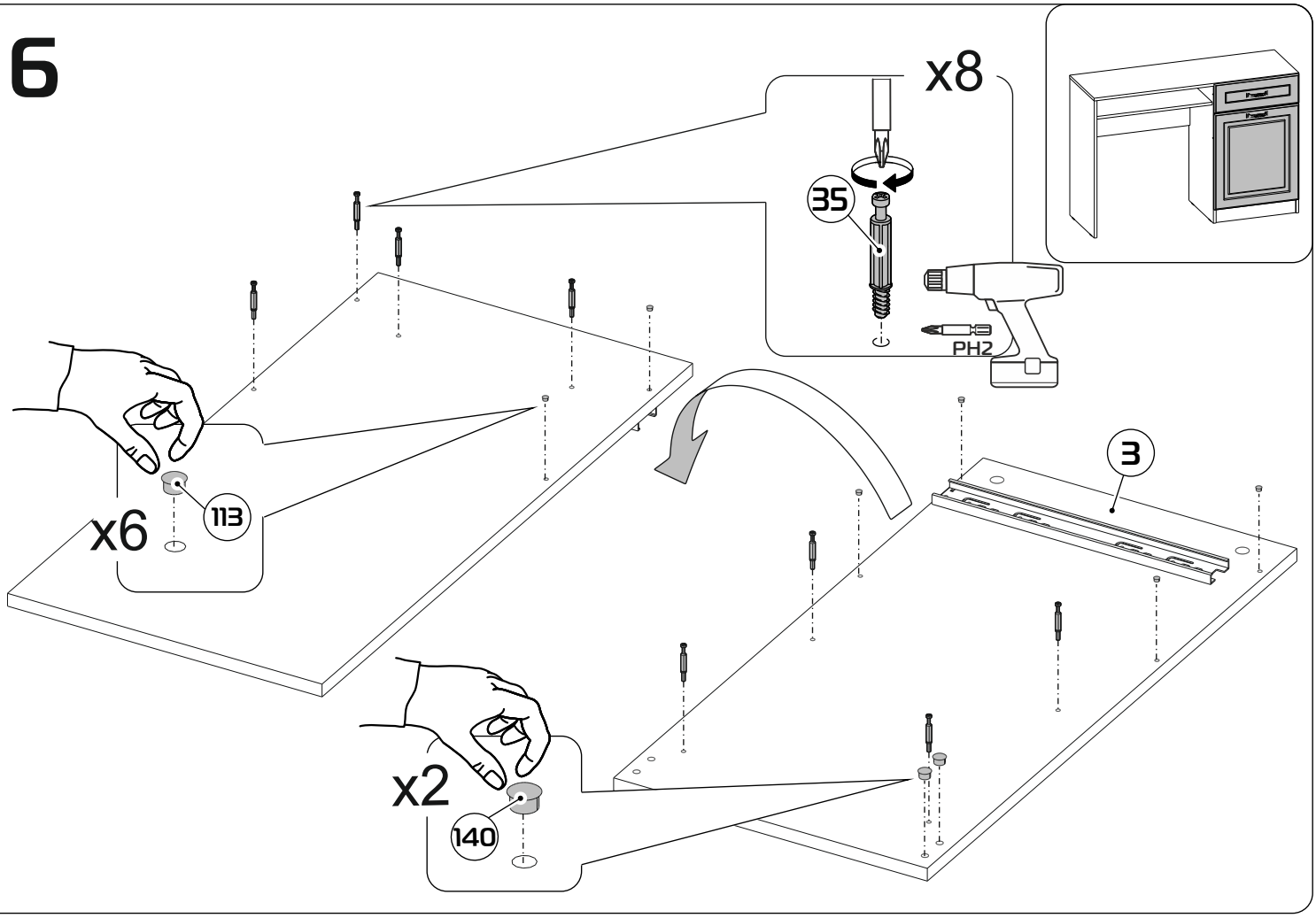

7

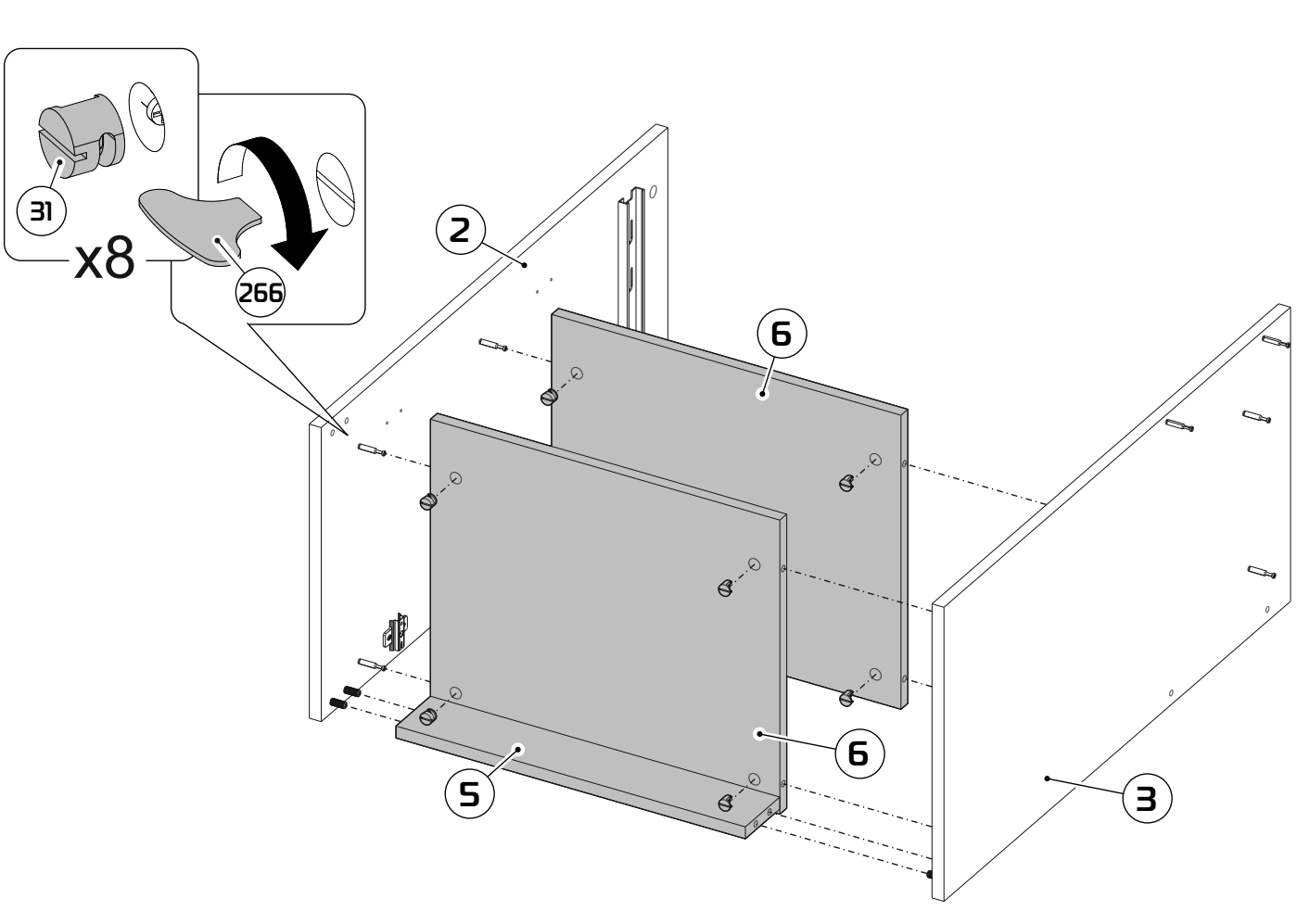

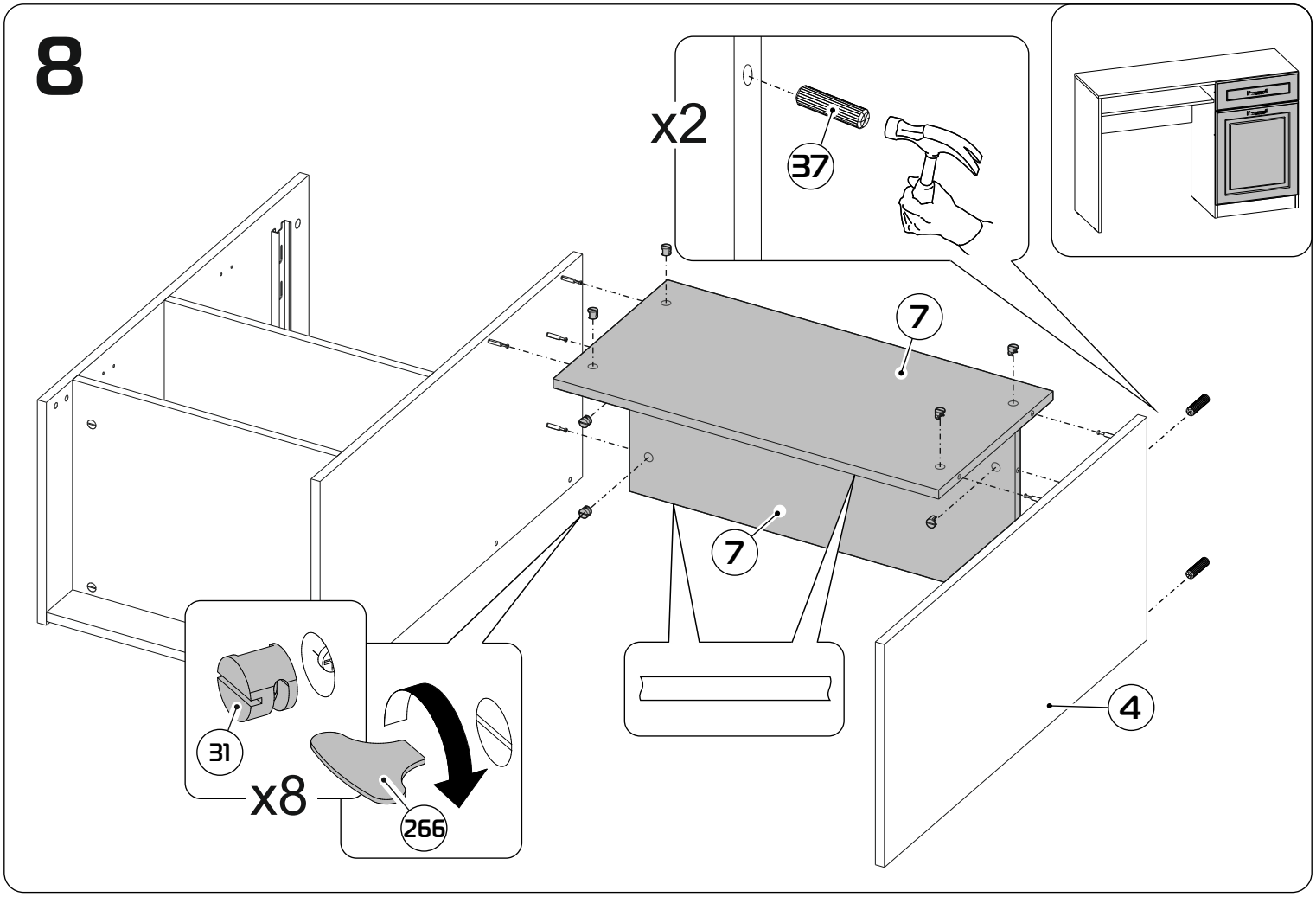
8
x2
37
7
7
4
31
x8
266

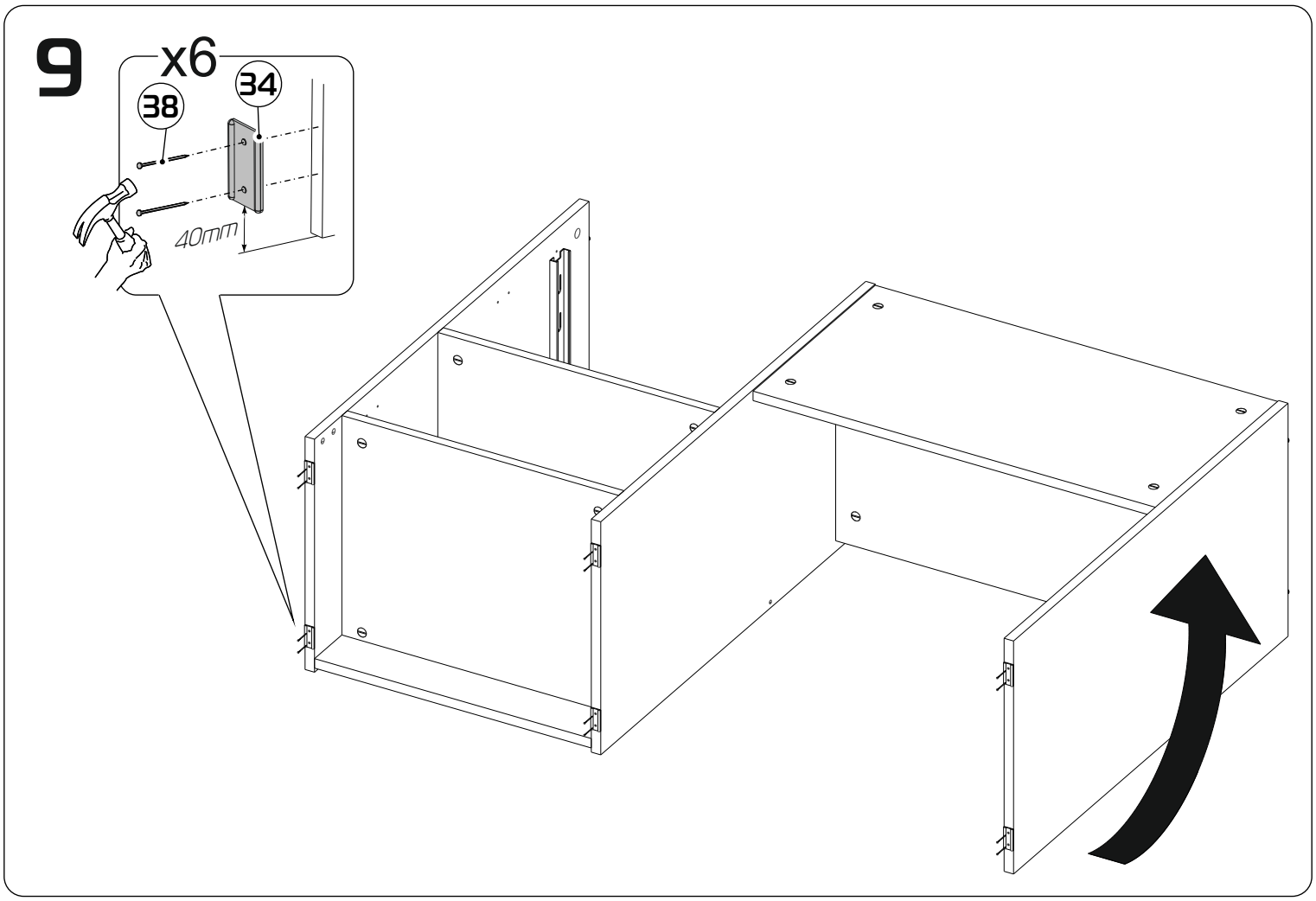
9
x6
38
34
40mm

10

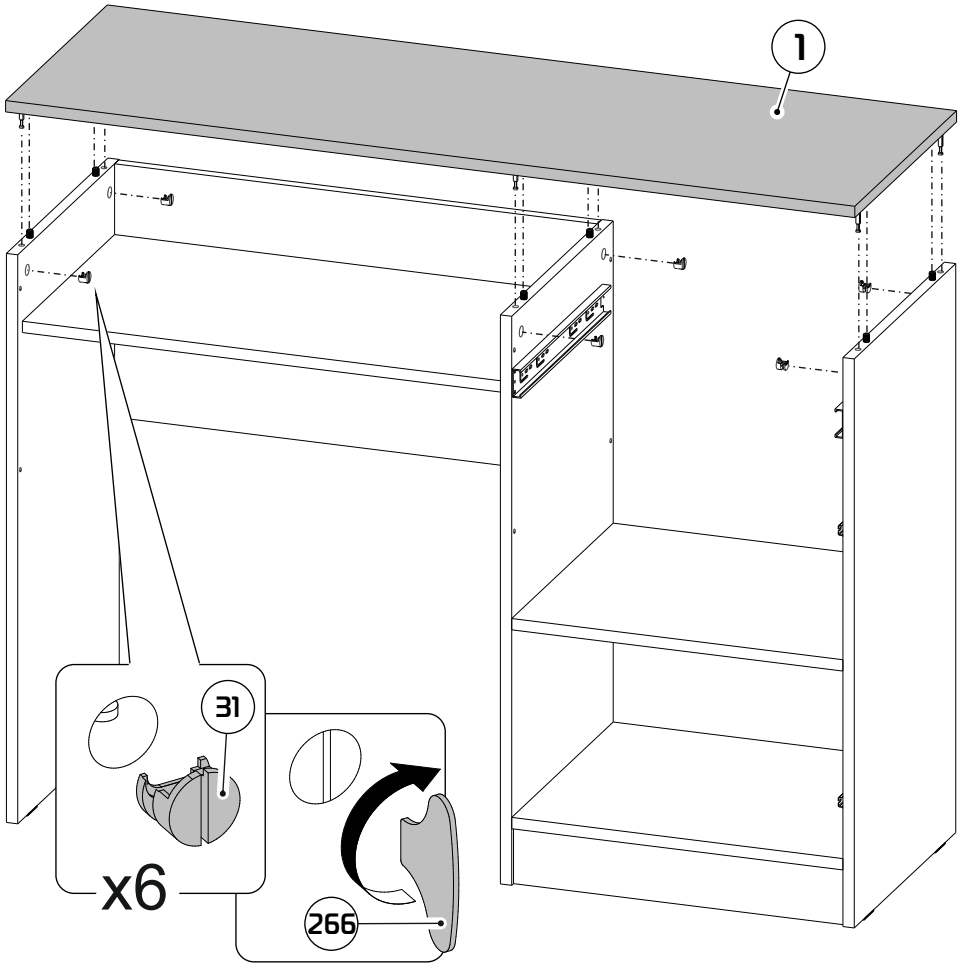

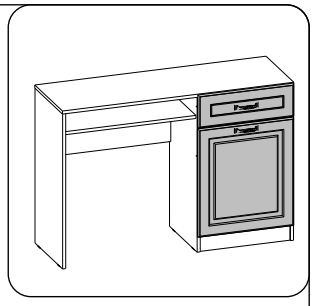

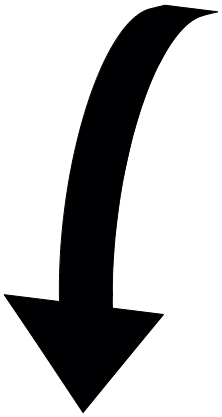

11

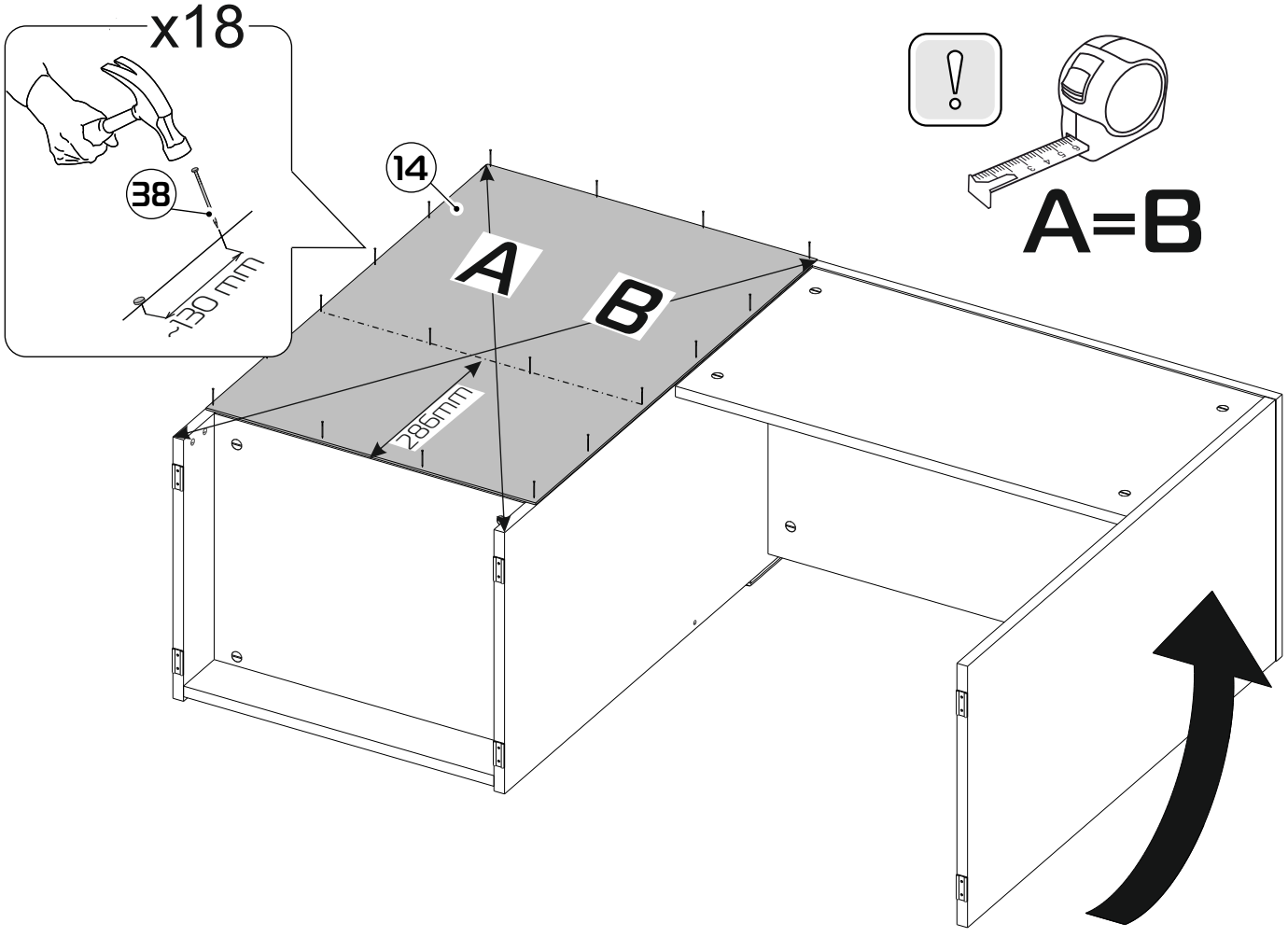

12

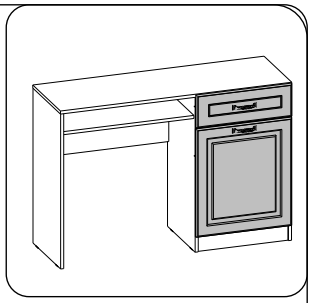

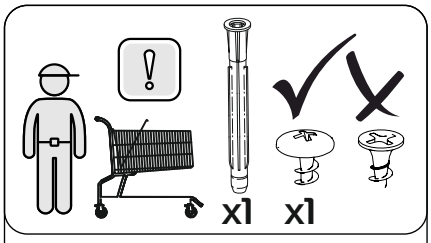

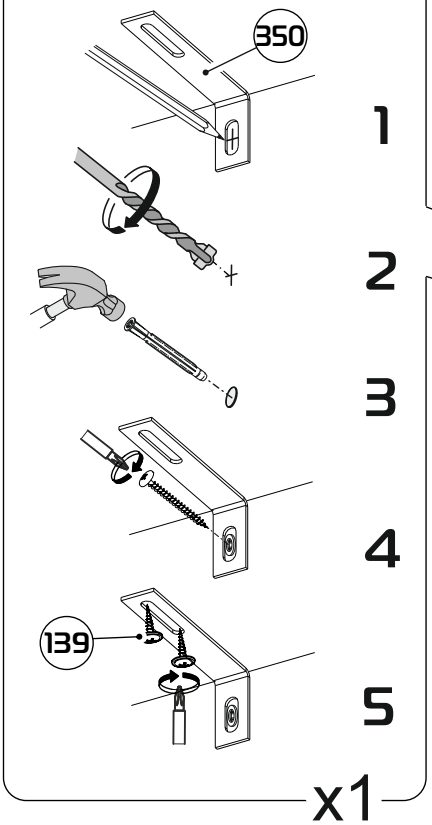

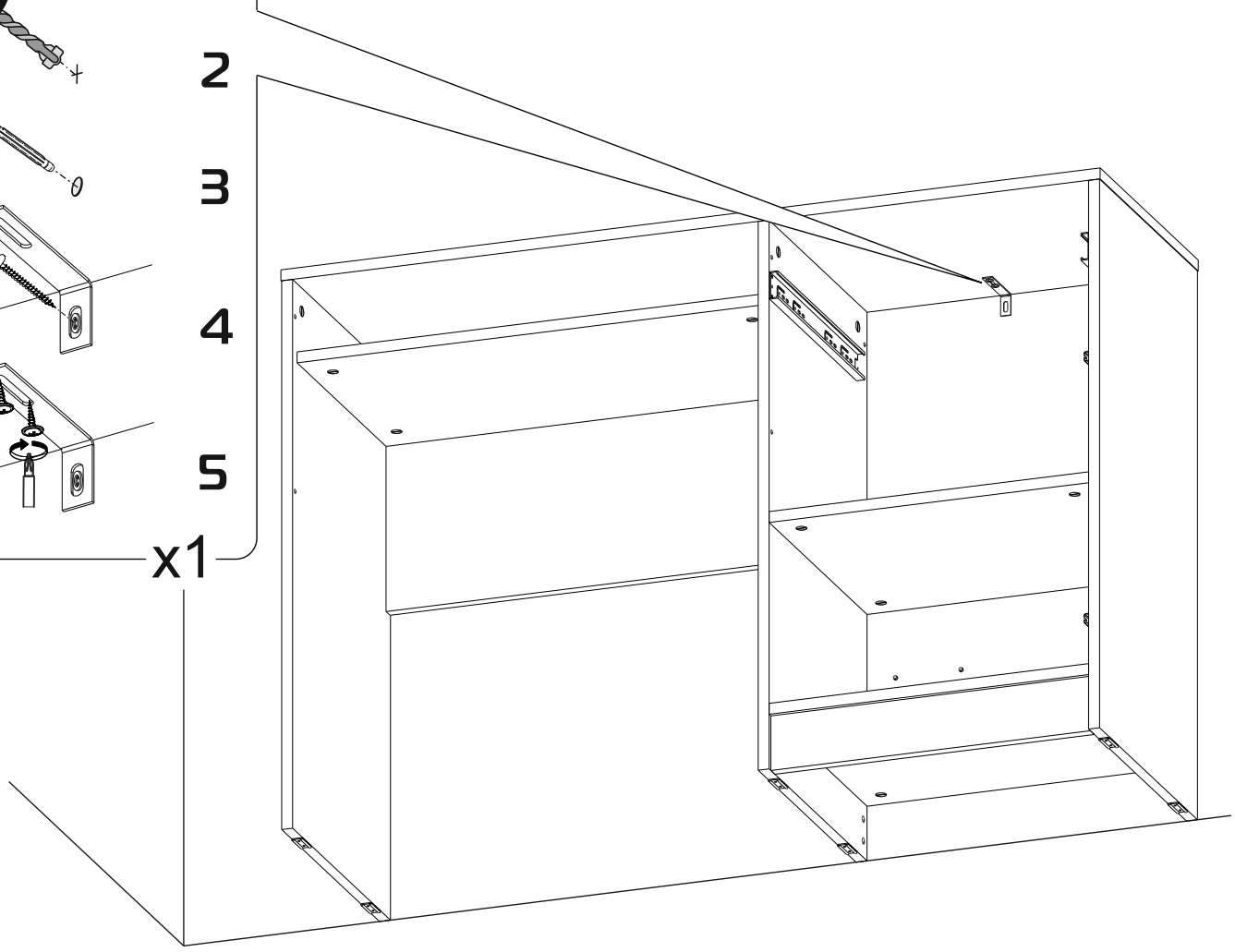

13

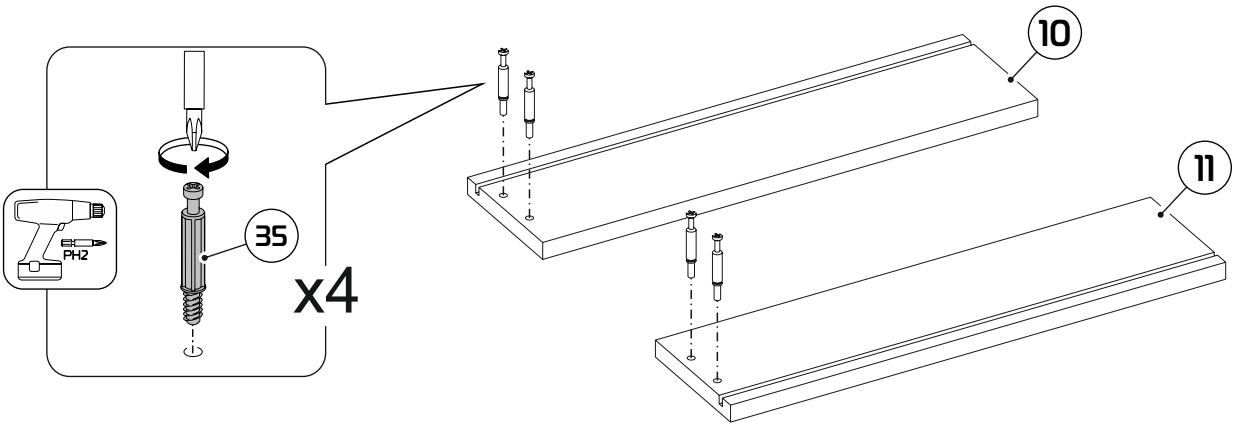

14

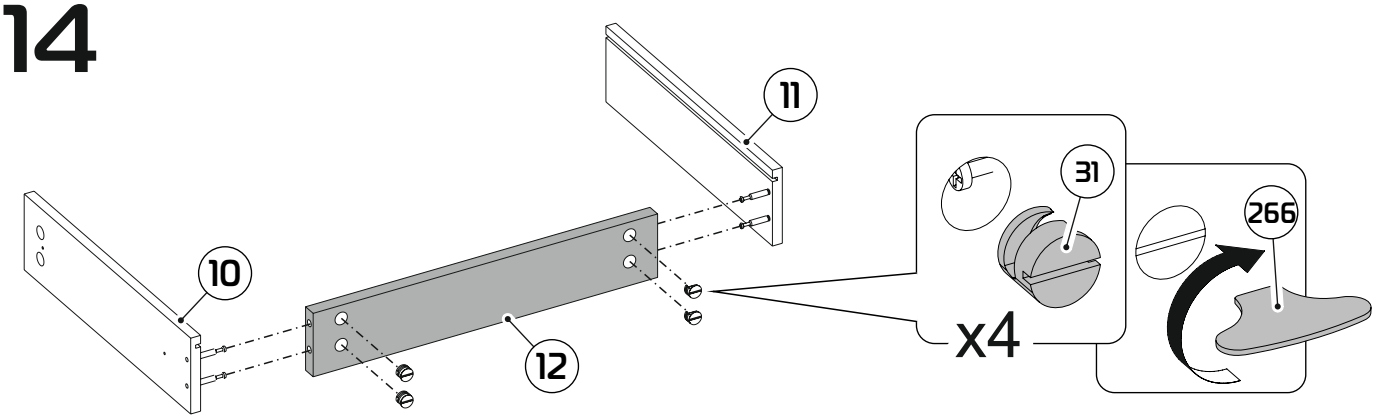

15

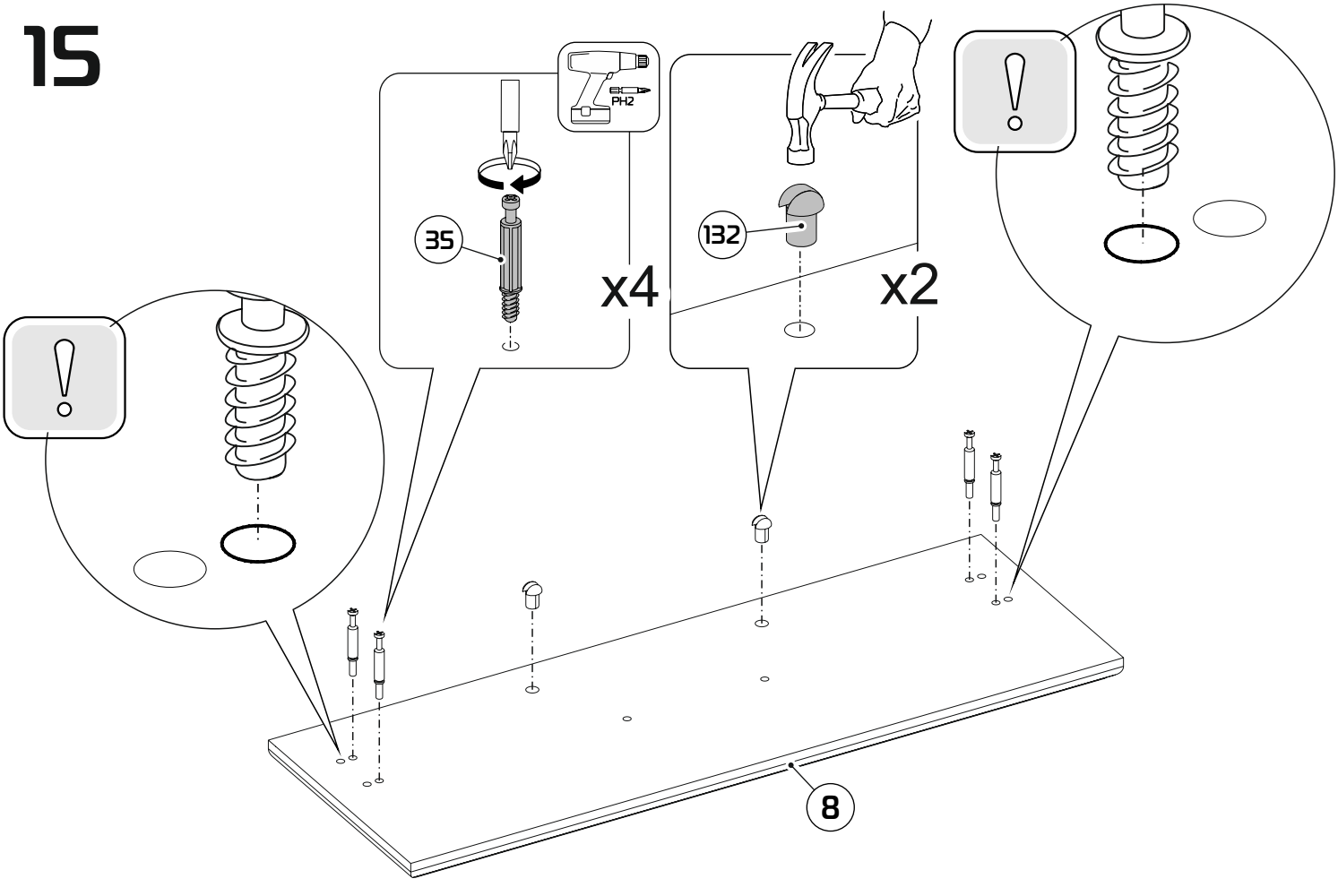

16

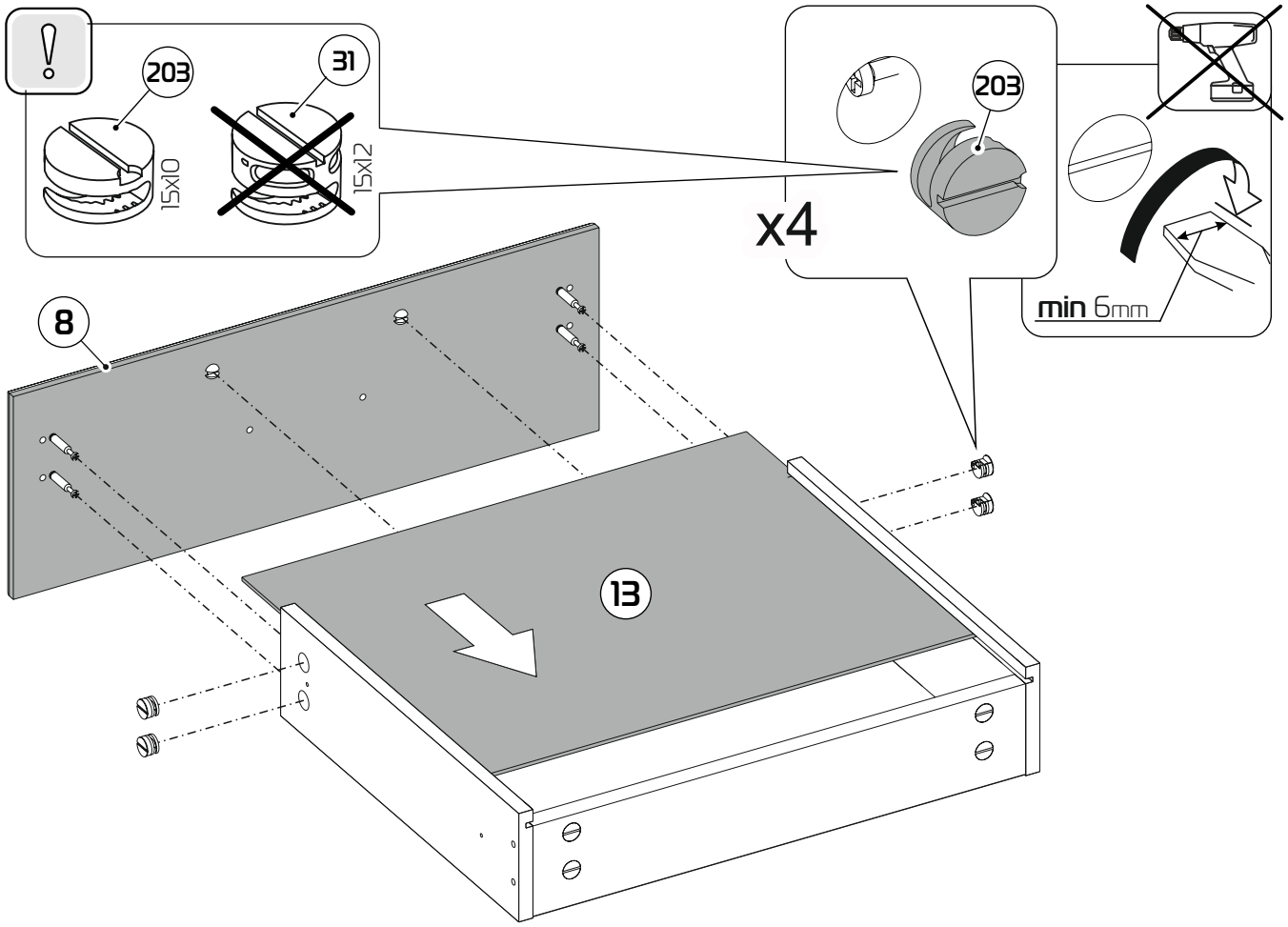

17

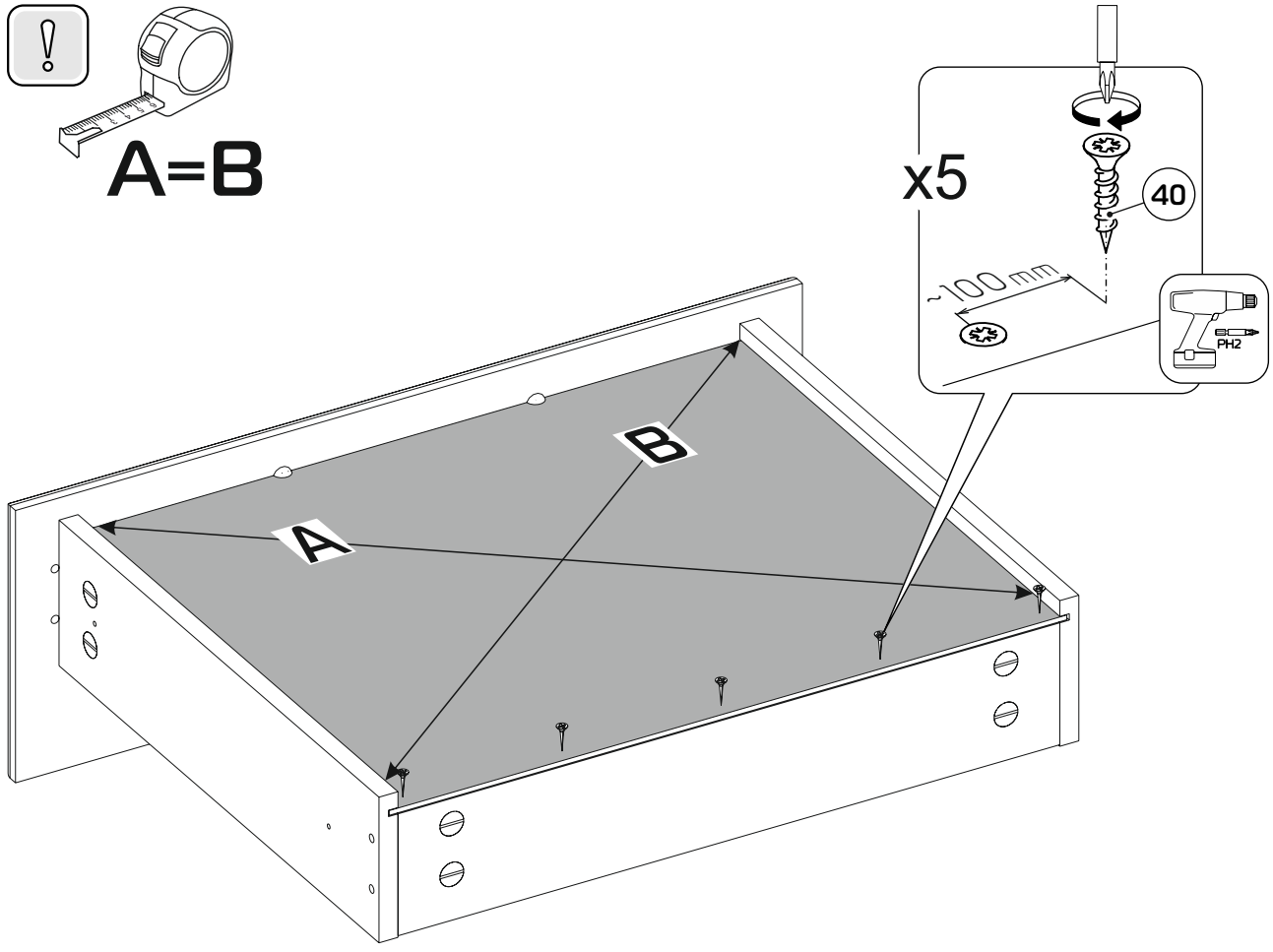

18

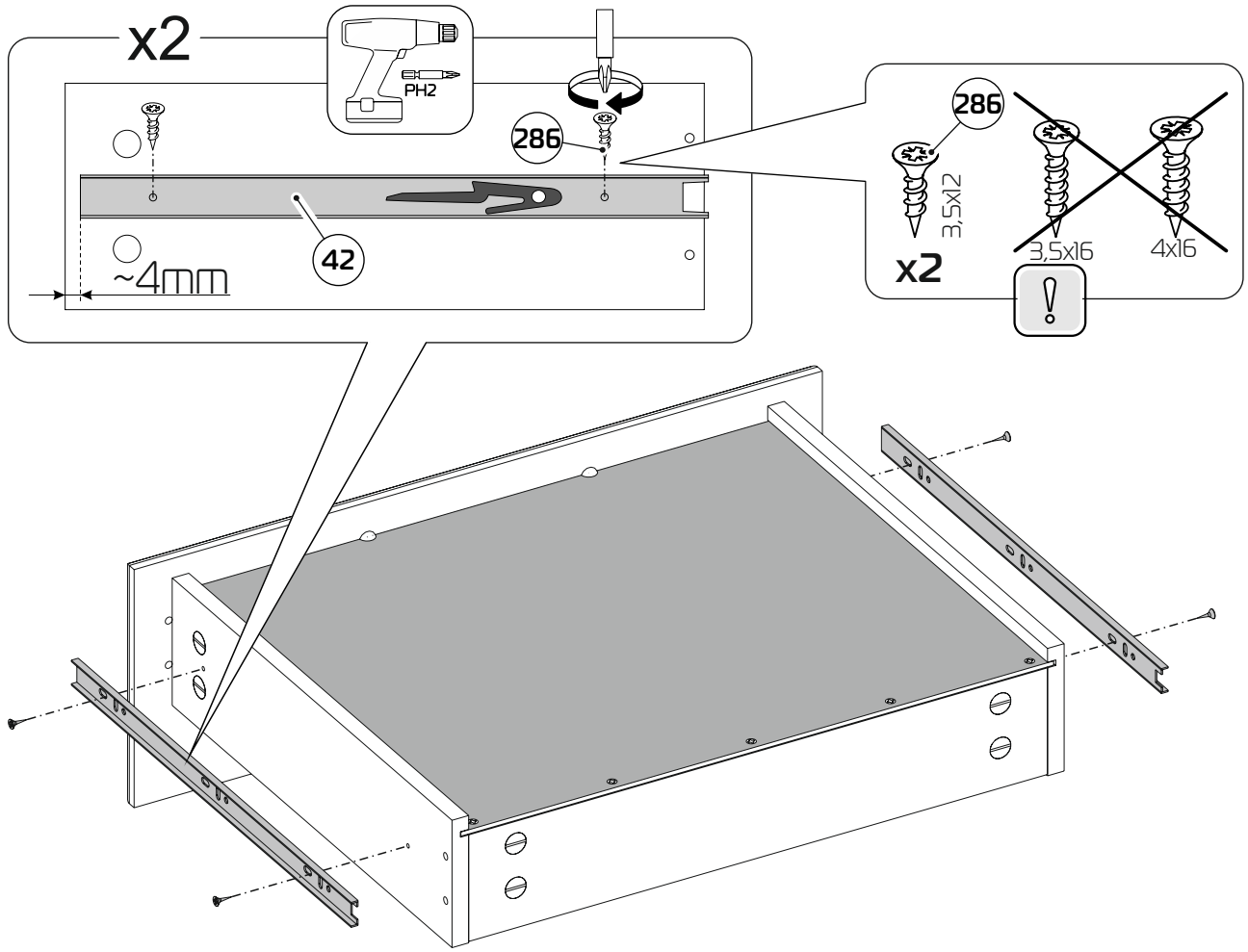
x2
PH2
286
42
~4mm
286
3,5x12
3,5x16
4x16
x2

19

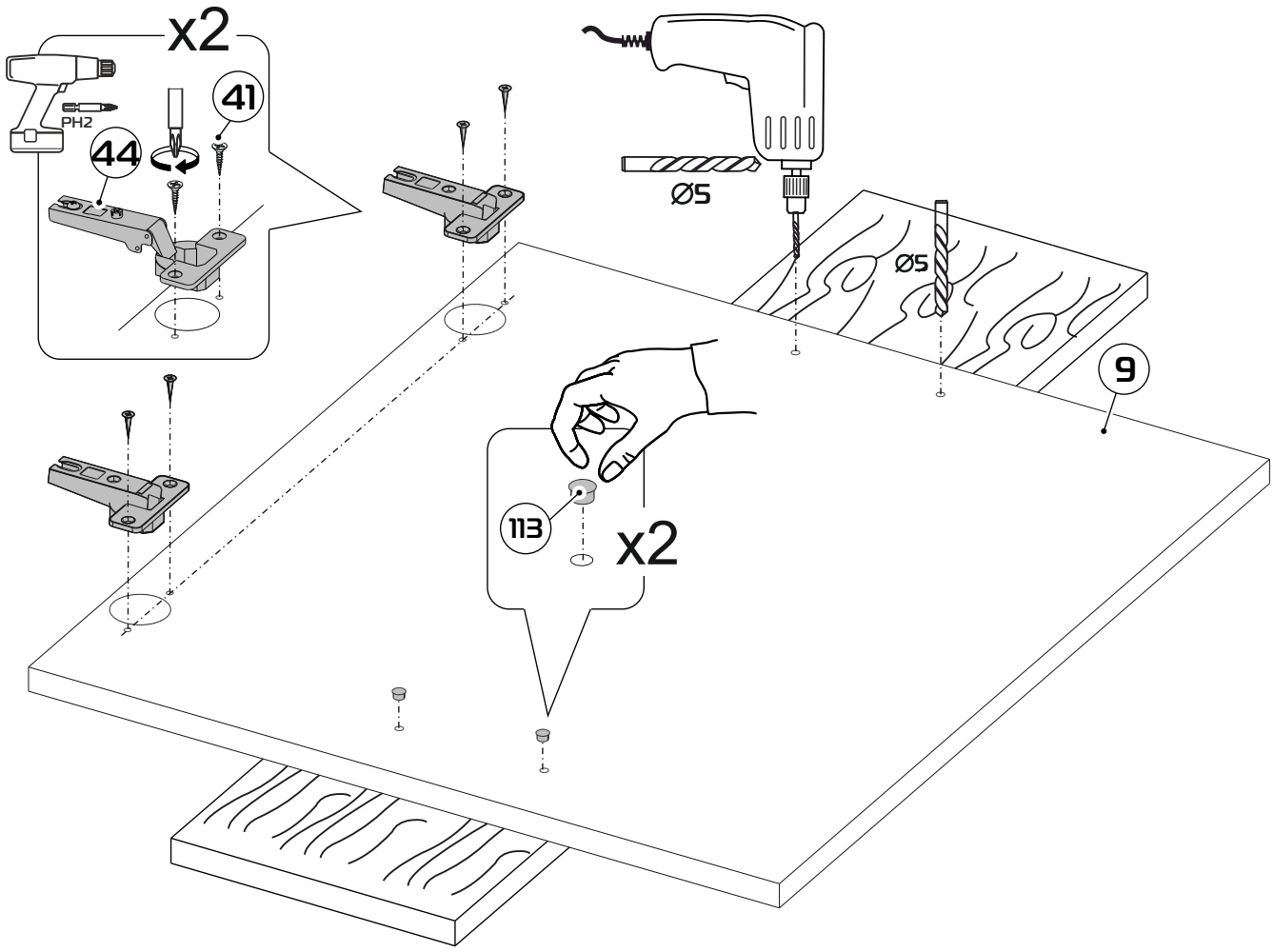
x2
PH2
41
44
Ø5
Ø5
9
113
x2

20

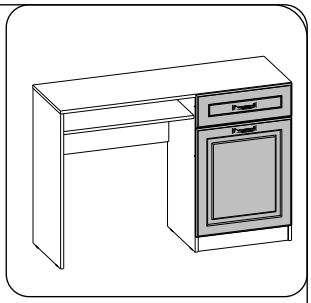

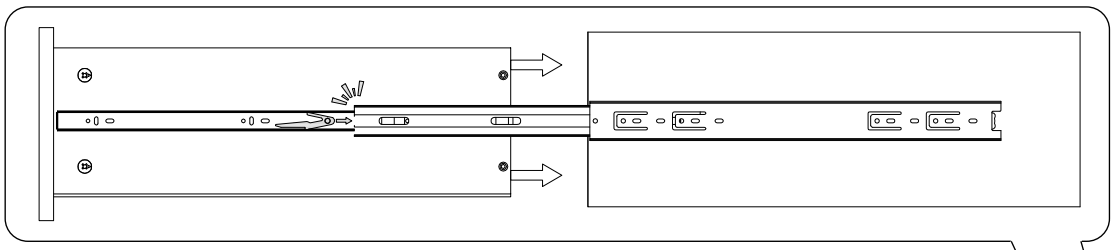

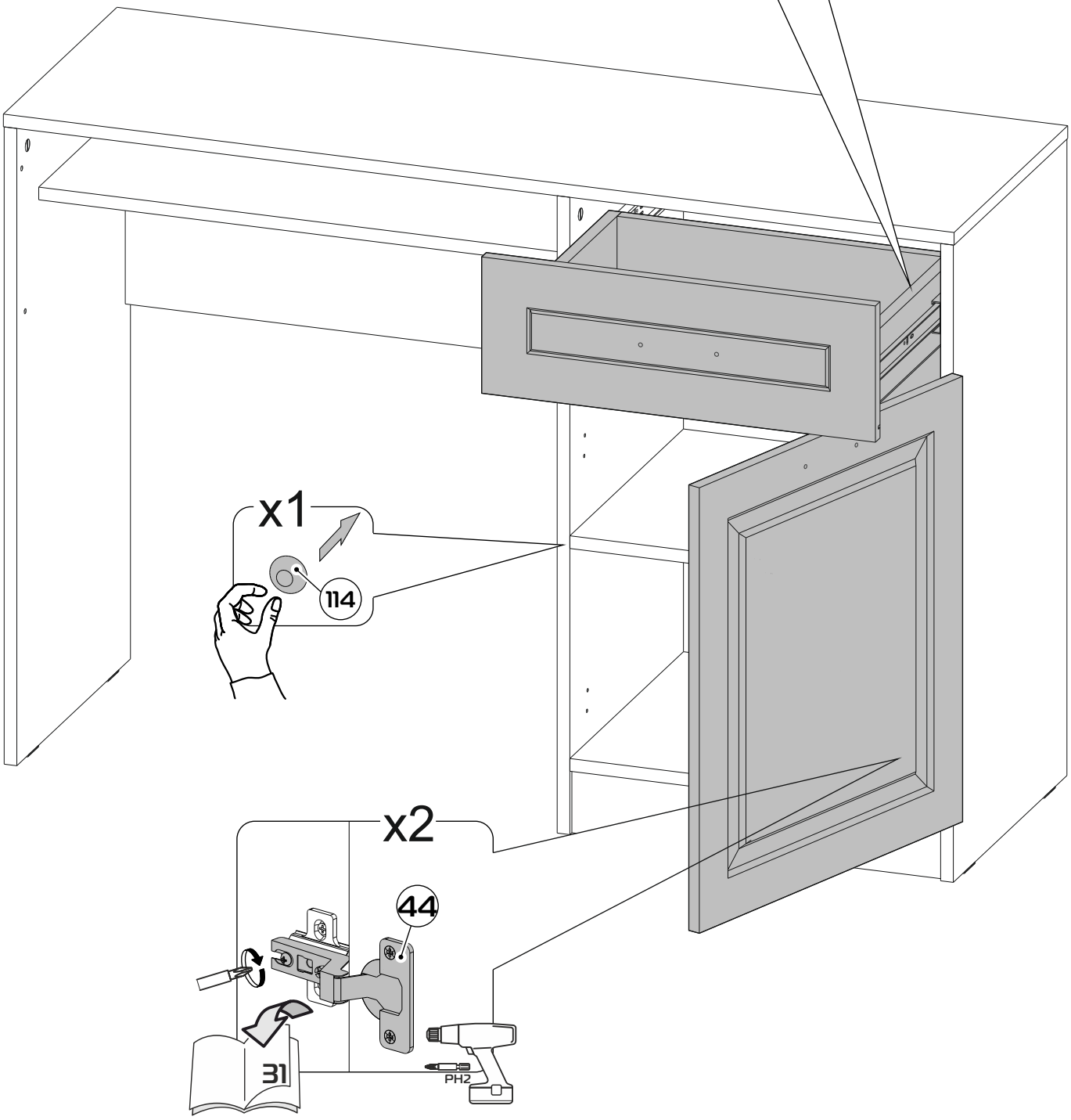

21

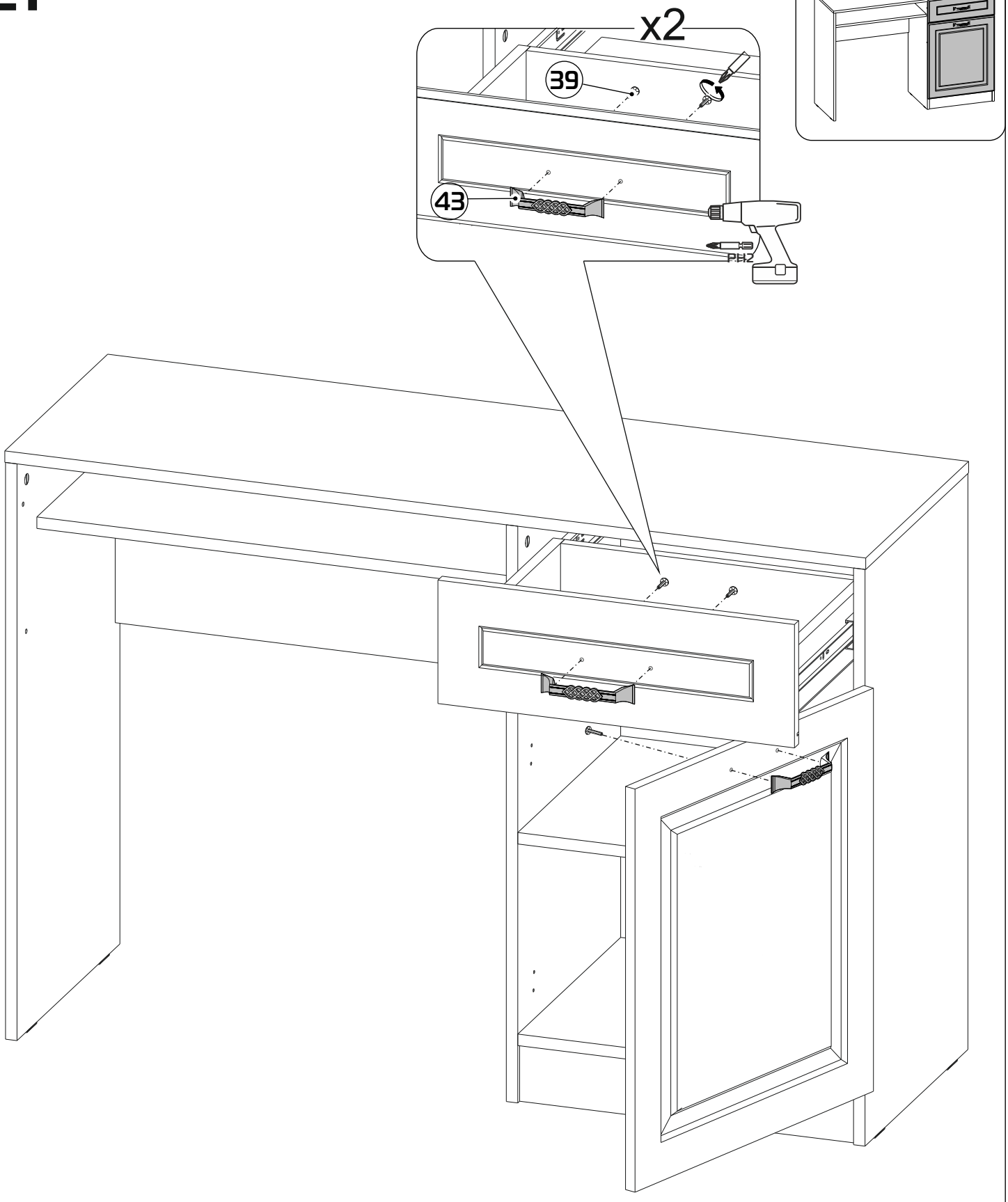

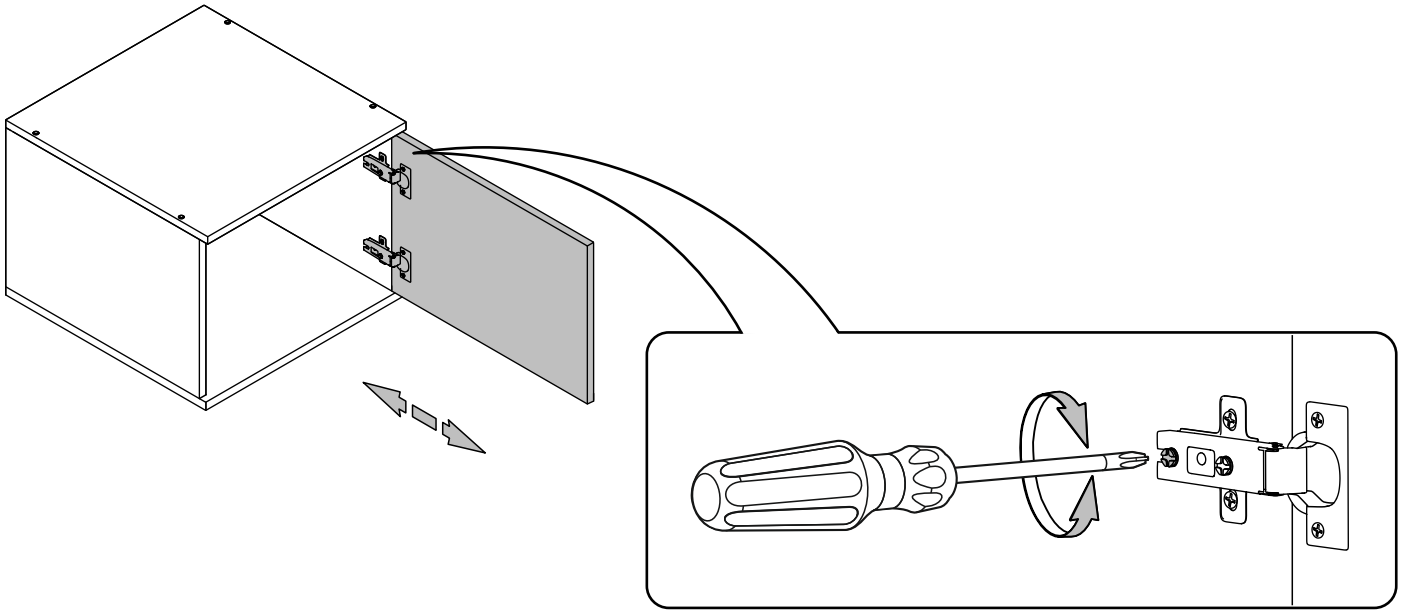

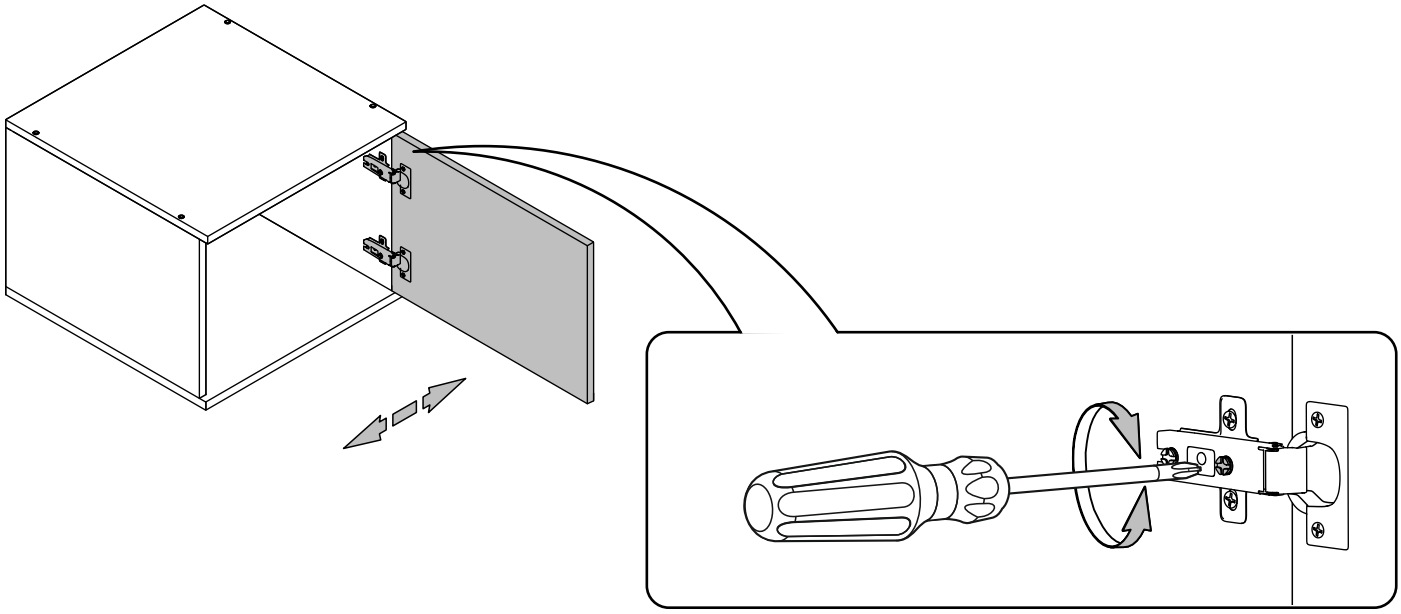

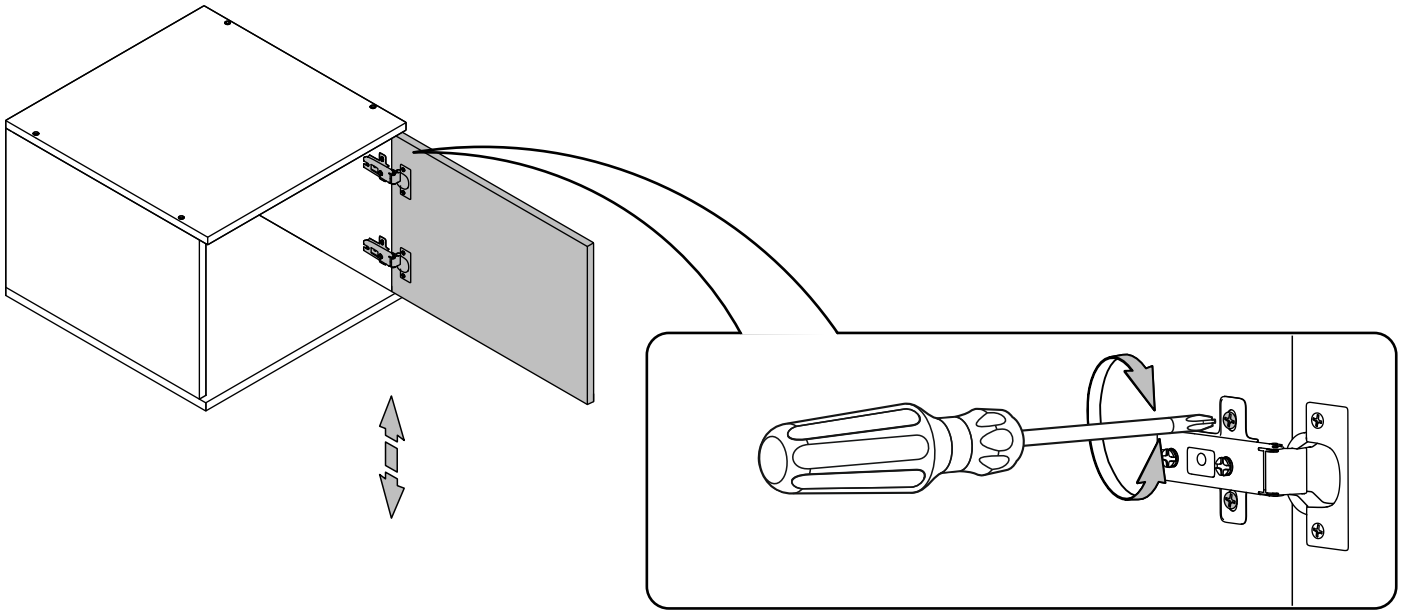

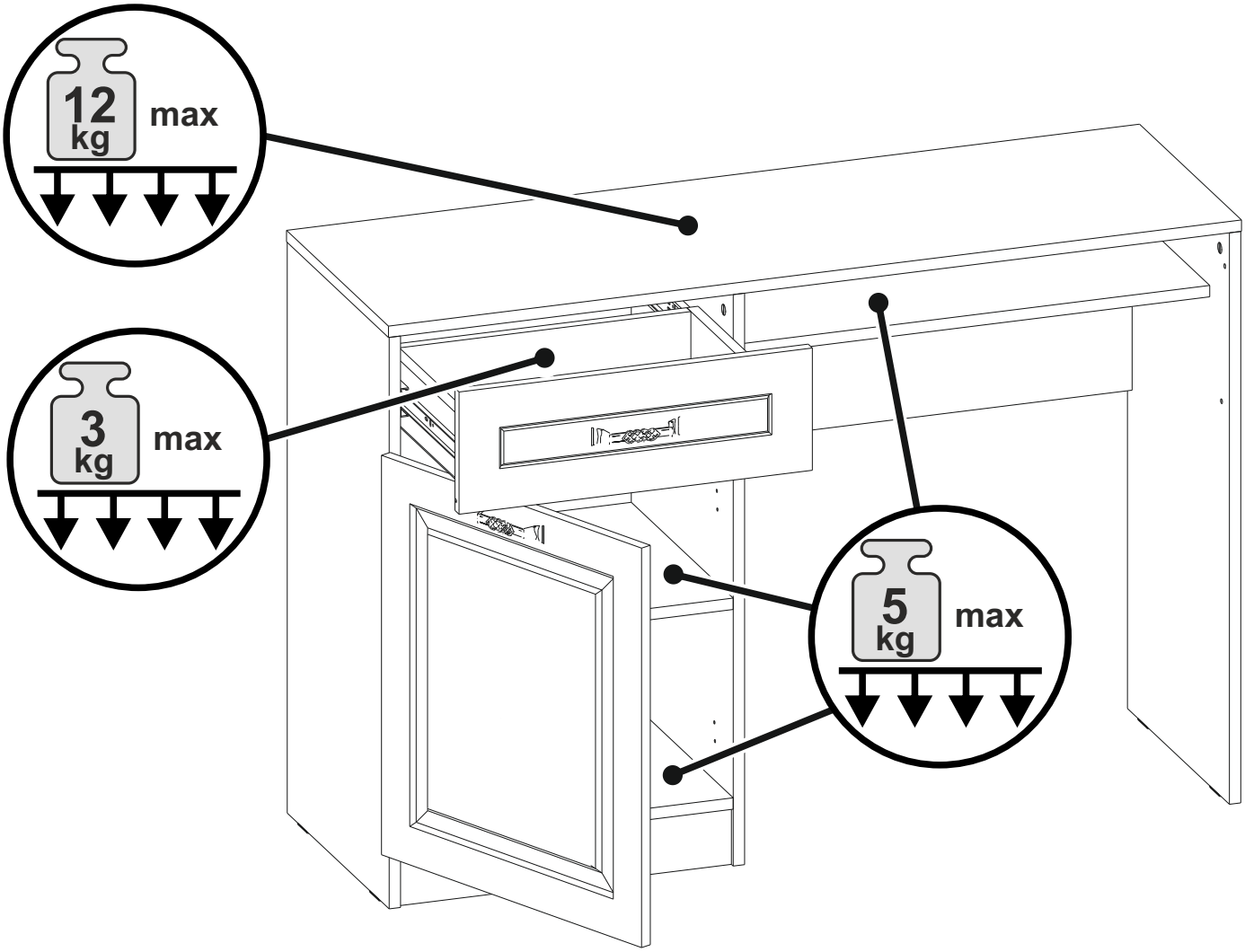
12
kg
max
3
kg
max
5
kg
max

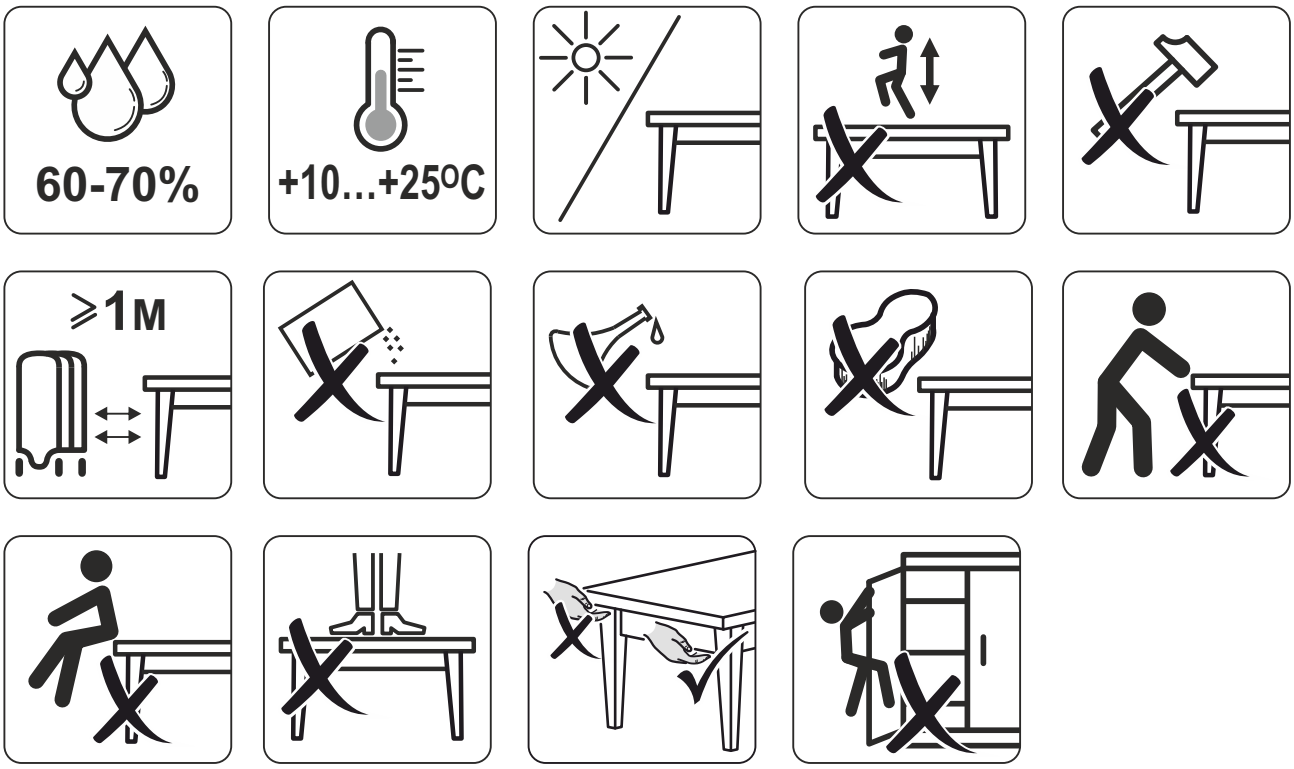
60-70%
+10...+25ºC
≥1м