Мебельная компания «МИФ»
Паспорт изделия
Инструкция по сборке и эксплуатации мебели
Модульная Система «Сиена» Кровать с ящиками

2034x900x834 (ШхВхГ)

Размер спального места: 2000x800мм

Рекомендуемая высота матраса: от 160мм

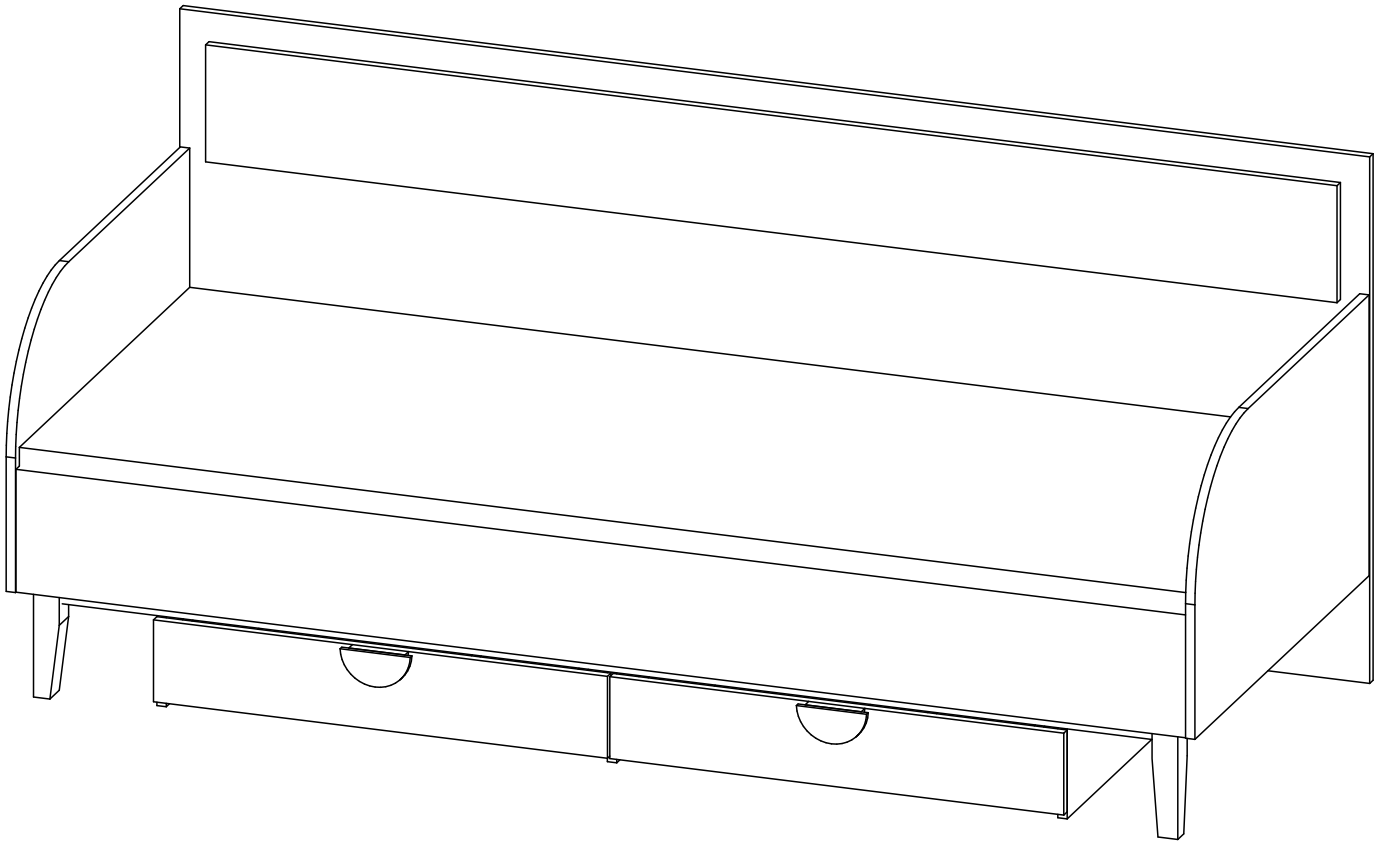

МИФ
МЕБЕЛЬНАЯ КОМПАНИЯ

Россия, Пензенская область,
г. Пенза, ул. Аустрина, 139 а
Телефон: (8412) 20-20-37 (многоканальный)
(8412) 20-20-34, 20-20-35, 90-90-44
Электронная почта: mif-penza@mail.ru
Сайт: www.mebelmif.ru

Комплектовочная ведомость на детали:

№ упаковки	Наименование	Размер (мм)		Кол-во (шт)	№ по схеме
		Длина	Ширина		
№1	Ложе 1	2000	246	1	1
	Ложе 2	2000	246	1	2
	Задняя стенка*	2034	900	1	3
	Царга	2000	210	1	4
	Щит левый	480	818	1	5
	Щит правый	480	818	1	6
	Планка	1868	90	1	7
	Планка левая	750	90	1	8
	Планка правая	750	90	1	9
	Накладка*	200	1934	1	10
	Перегородка	764	250	3	11
	Фасад	776	140	2	12
	Ящик (задняя стенка)	660	120	2	13
	Ящик (бок левый)	600	120	2	14
	Ящик (бок правый)	600	120	2	15
	Ящик (планка)	584	100	2	16
	ЛДВП (дно ящика)	688	608	2	17
№2	Фурнитура				

Евровинт 6х50 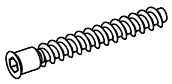 45 шт	Ключ для евровинта 1 шт	Стяжка эксцентриковая 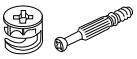 33 к-кт	Заглушка эксцентрика 8 шт	Шкант 4 шт	Шуруп 4х30 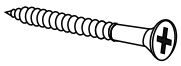 3 шт
Опора дерево **250**мм трапеция 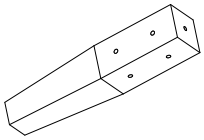 2 шт	Ручка полуовал (дерево) 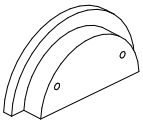 2 шт	Винт для ручки **М4х25 потайной** 4 шт	Ролик выкатной 8 шт	Гвоздь 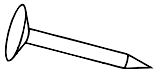 60 шт	Шуруп 4х16 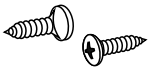 16 шт

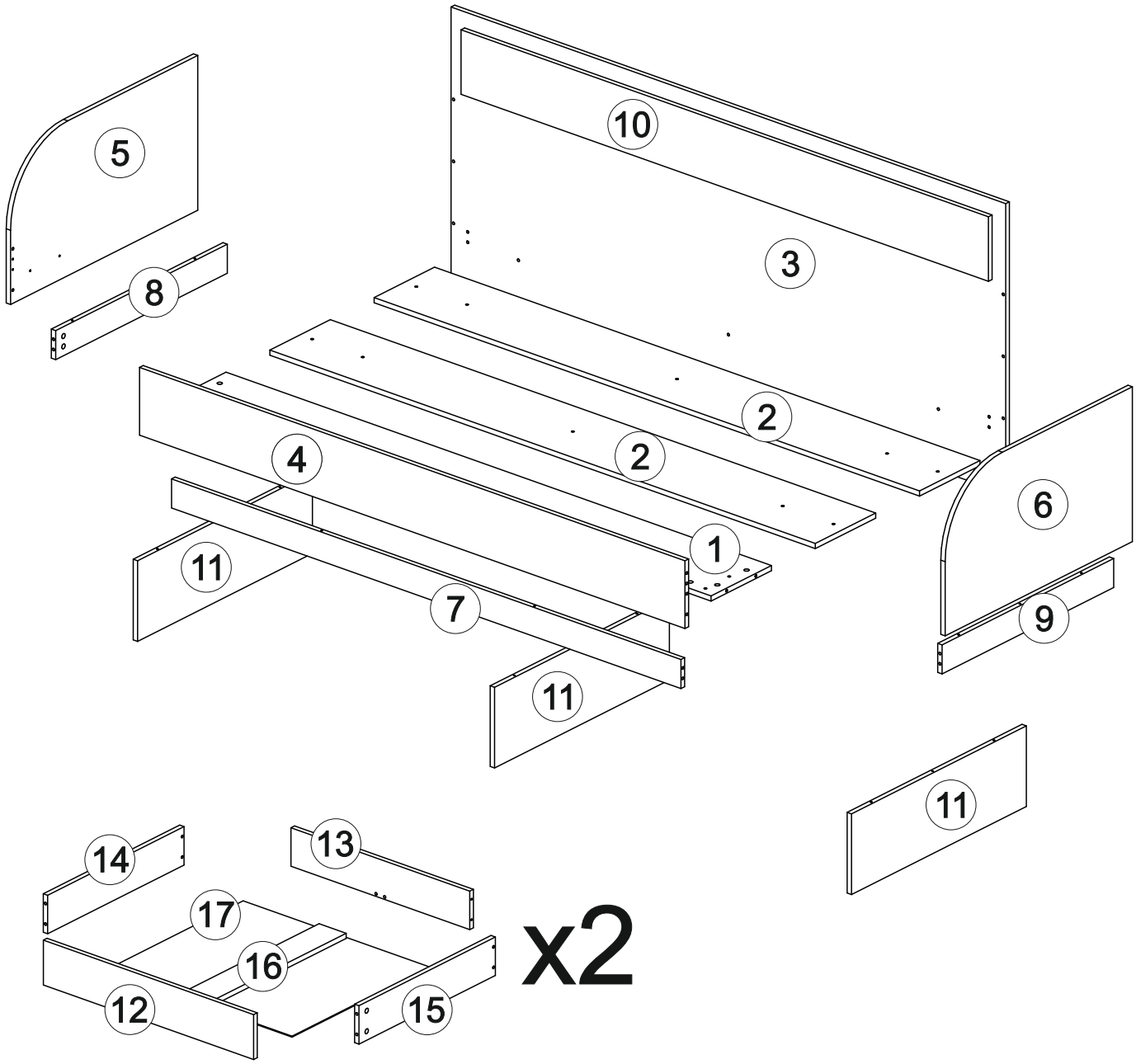
5
10
3
8
2
2
4
6
1
11
7
9
11
11
14
13
17
16
12
15
x2

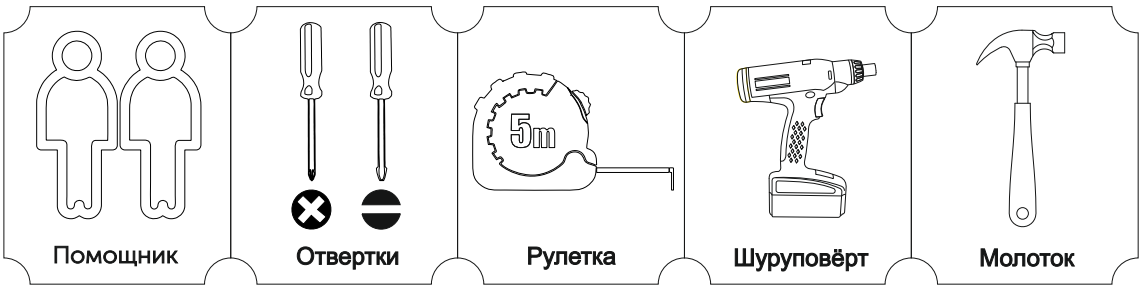
Помощник
Отвертки
5m
Рулетка
Шуруповёрт
Молоток

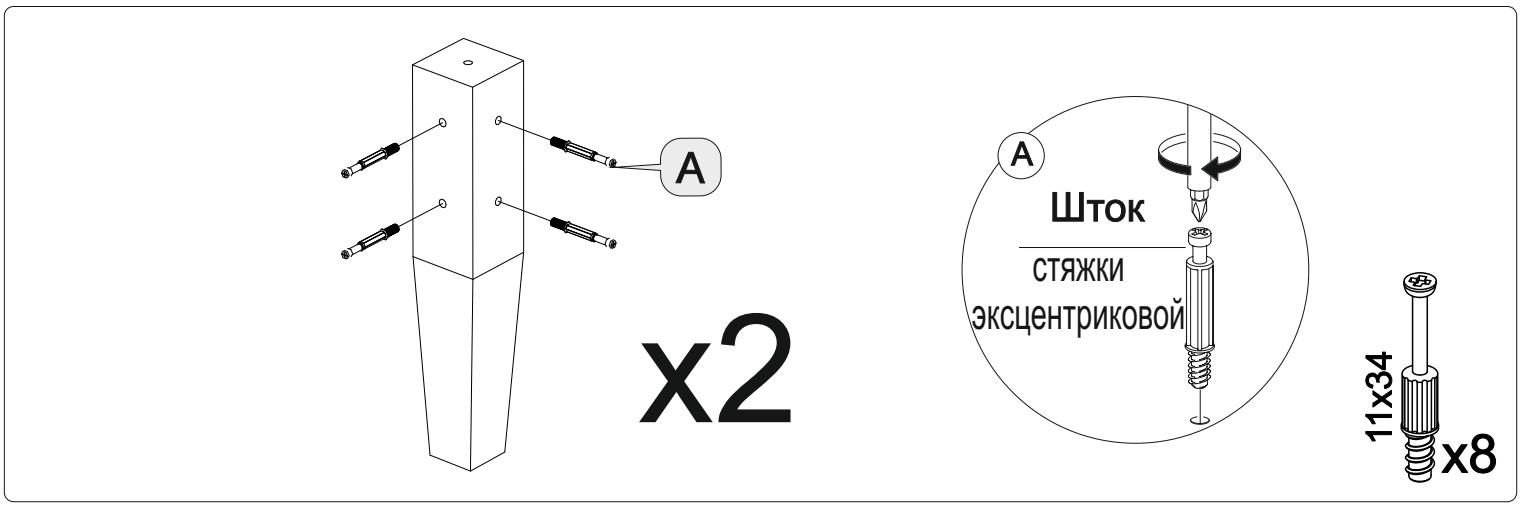
A
x2
A
Шток
стяжки
эксцентриковой
11x34
x8

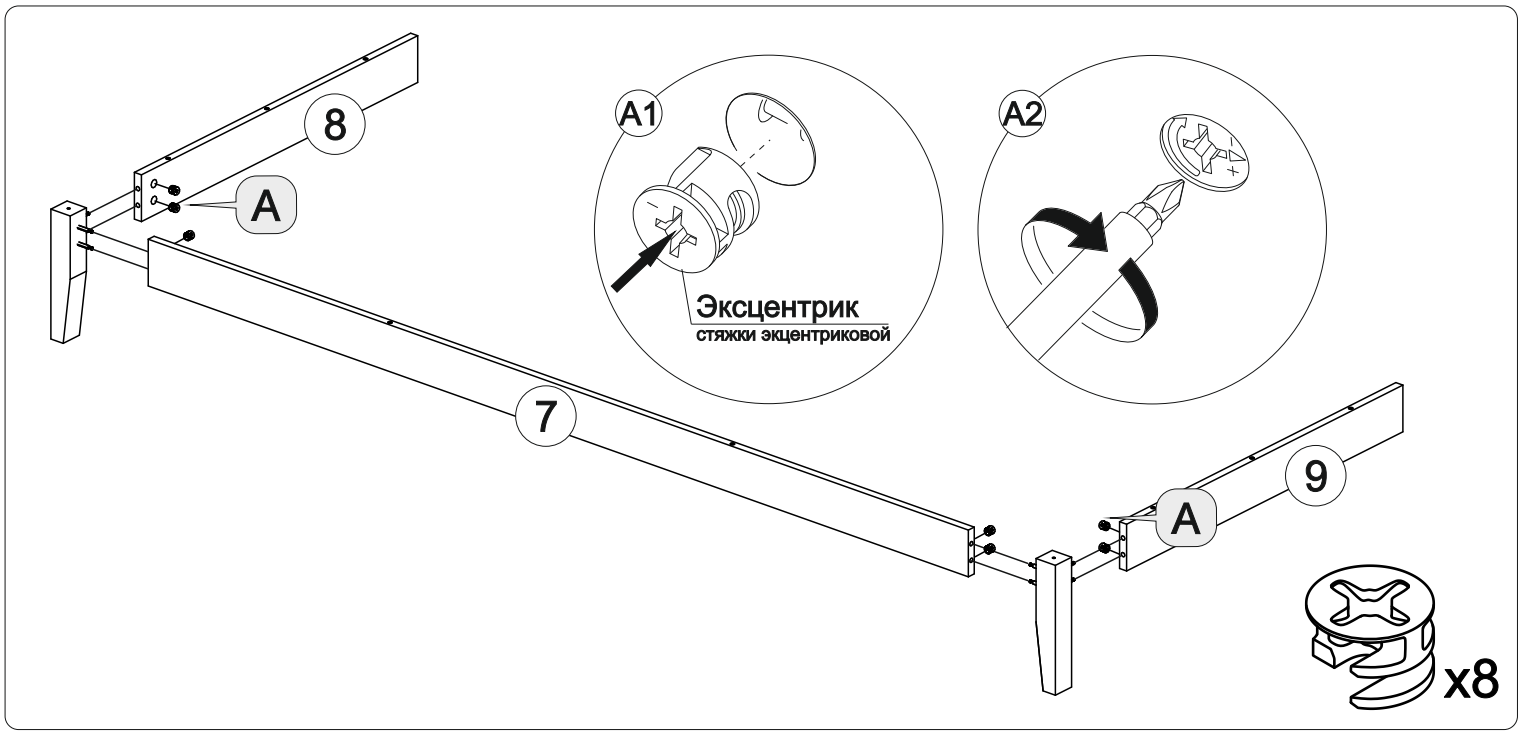
8
A
A1
Эксцентрик
стяжки экцентриковой
A2
7
9
A
x8

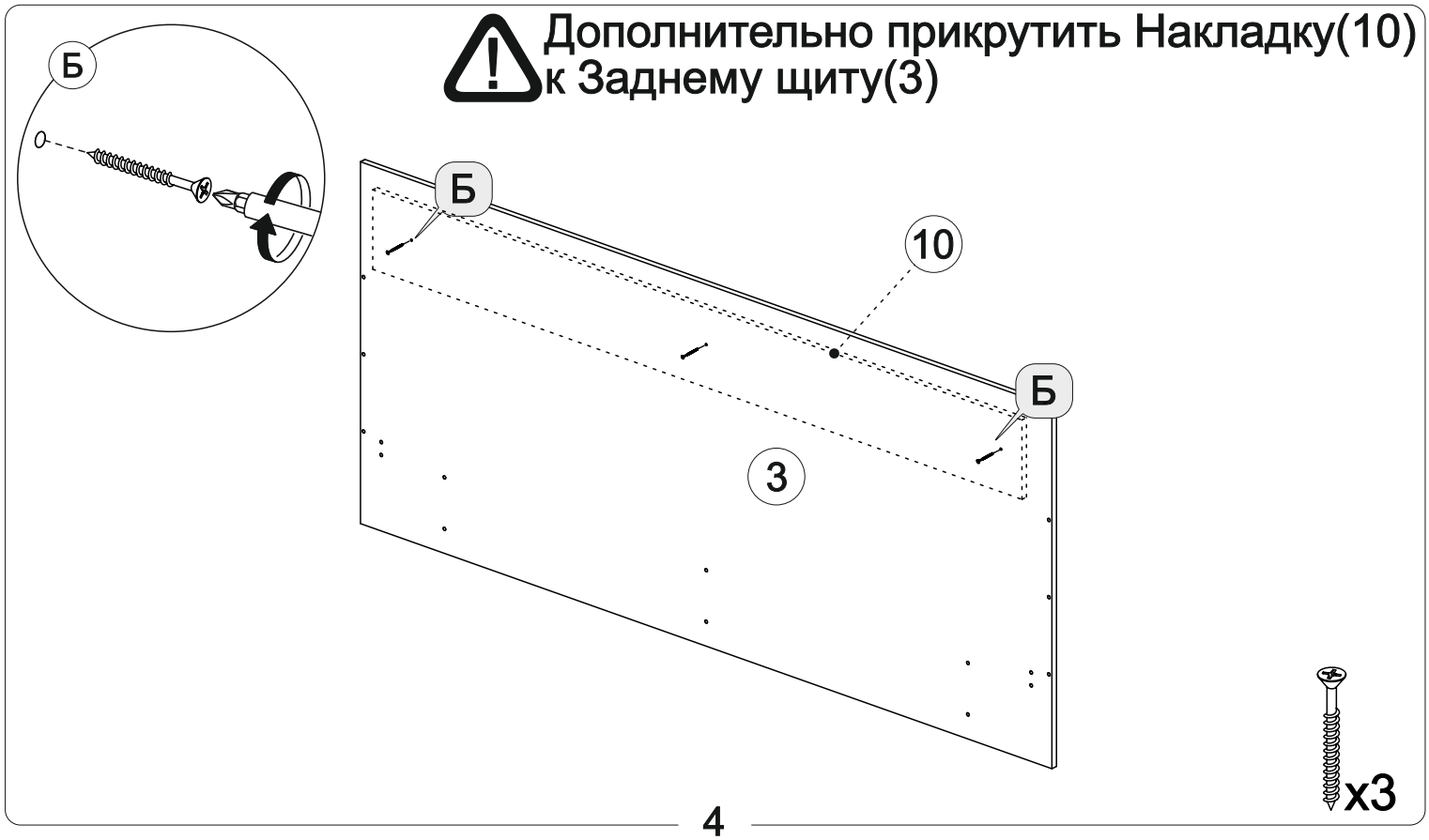
Дополнительно прикрутить Накладку(10)
к Заднему щиту(3)
Б
Б
10
Б
3
x3

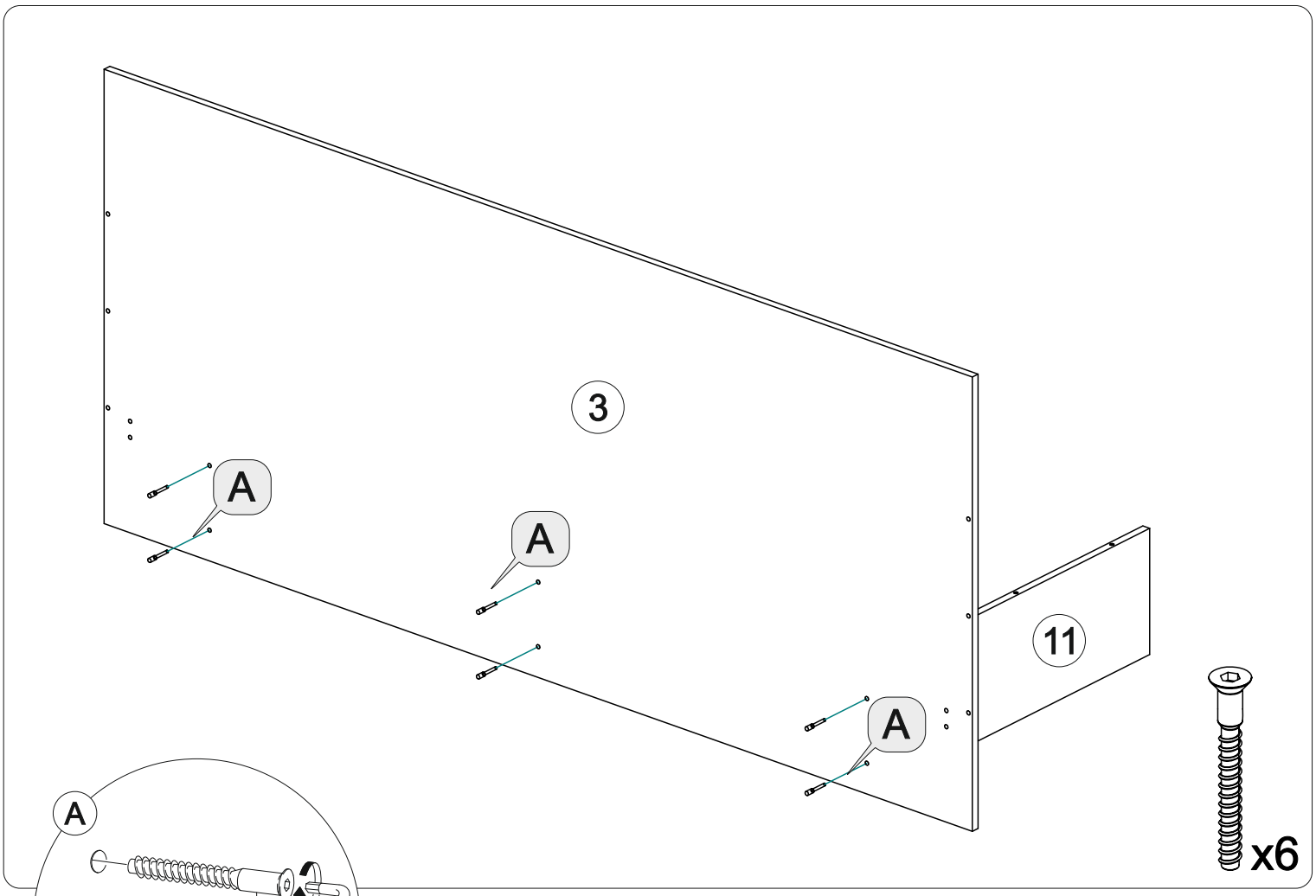
3
A
A
A
11
x6

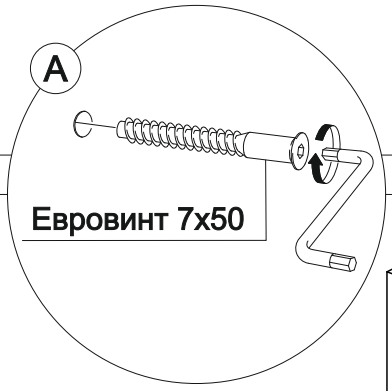
A
Евровинт 7x50

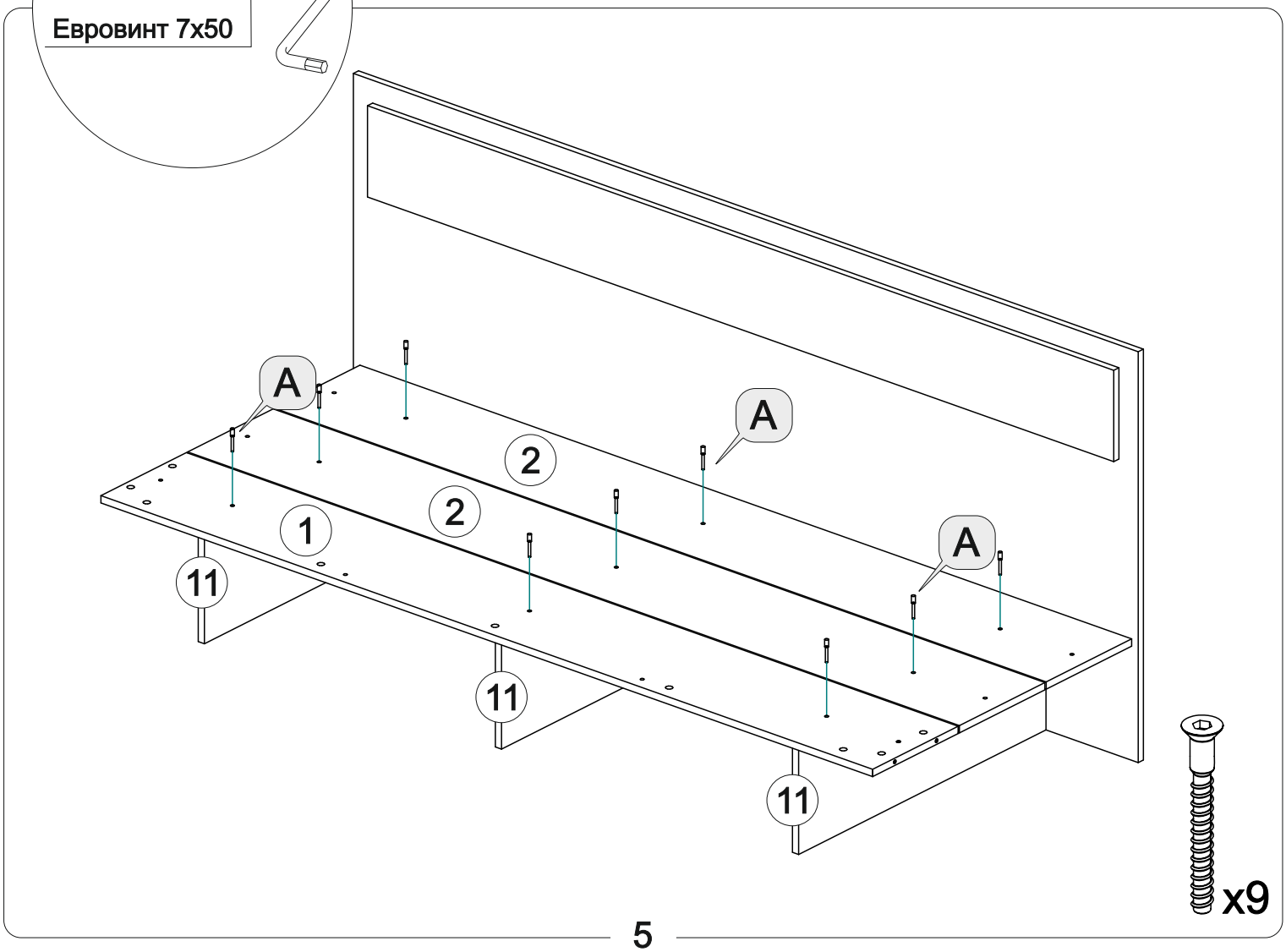
A
A
A
2
2
1
11
11
11
x9

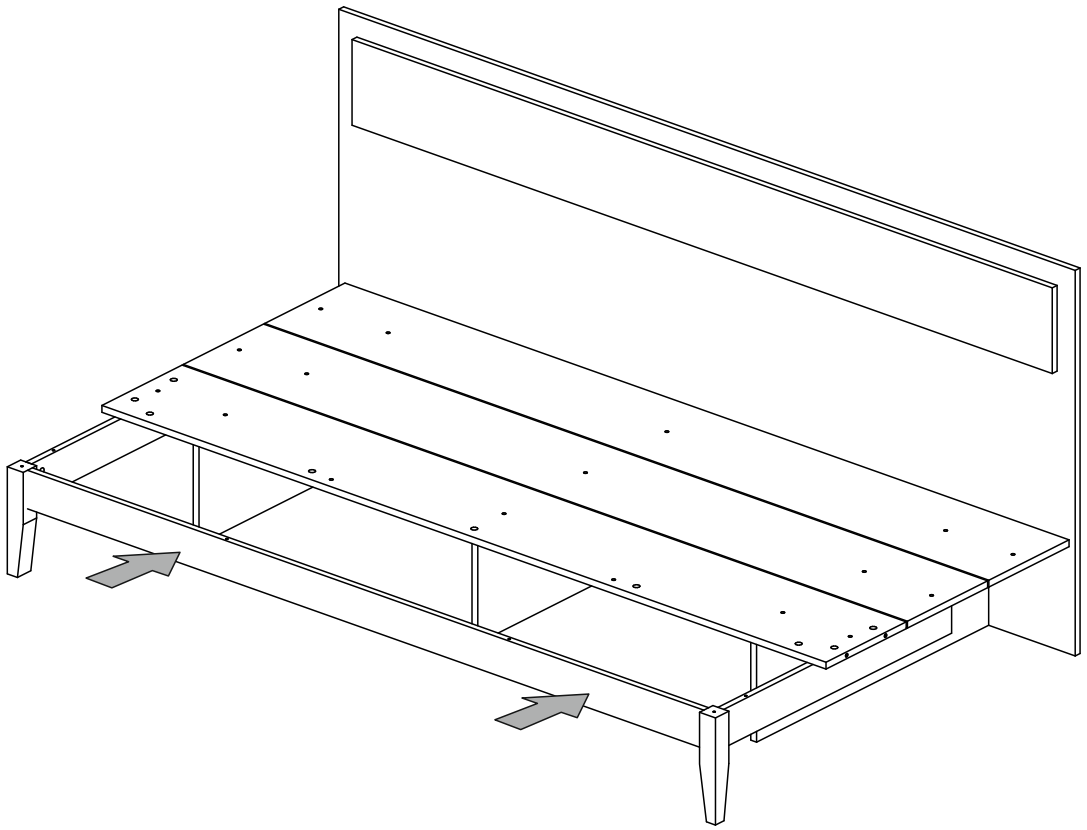

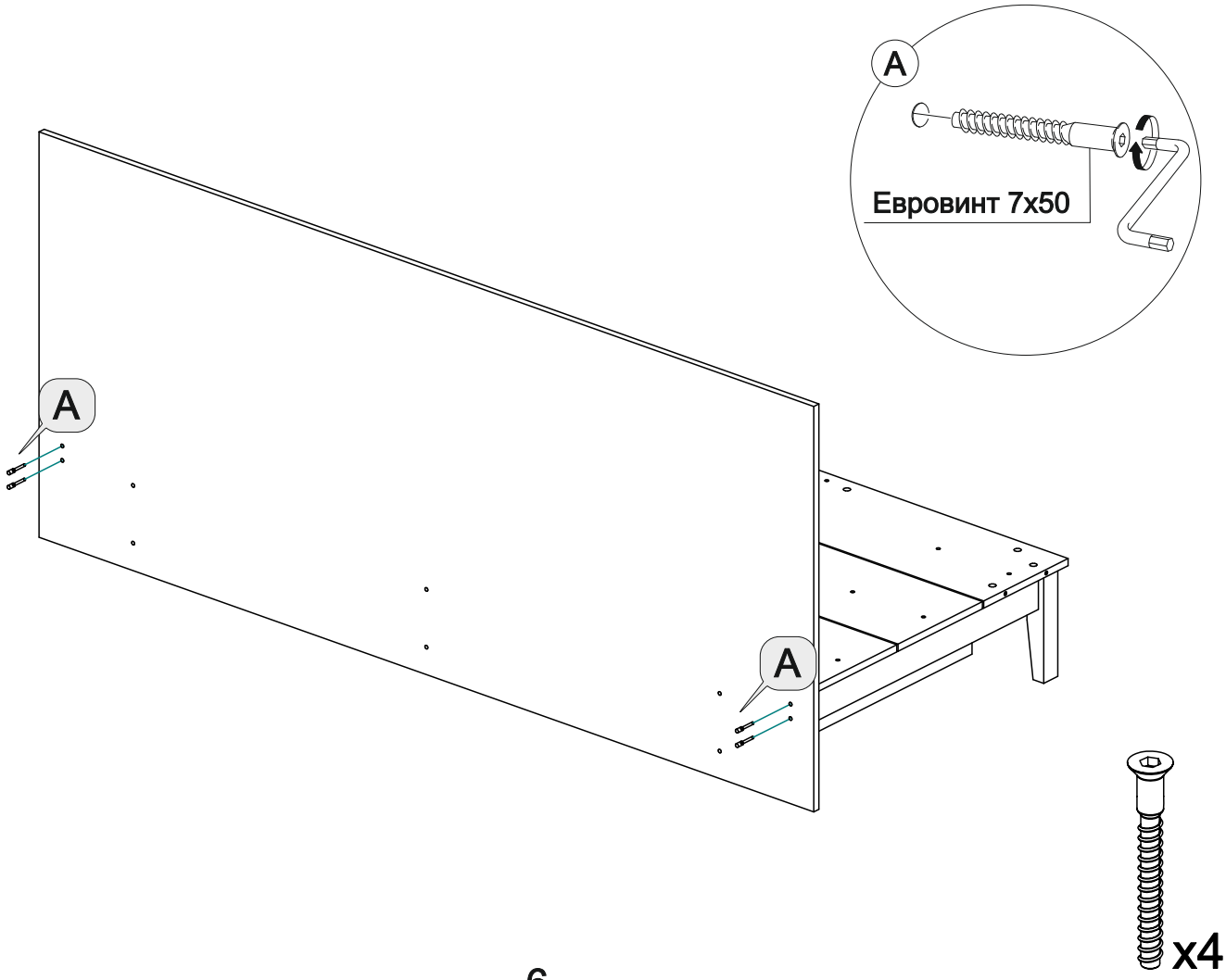
A
Евровинт 7x50
A
A
x4

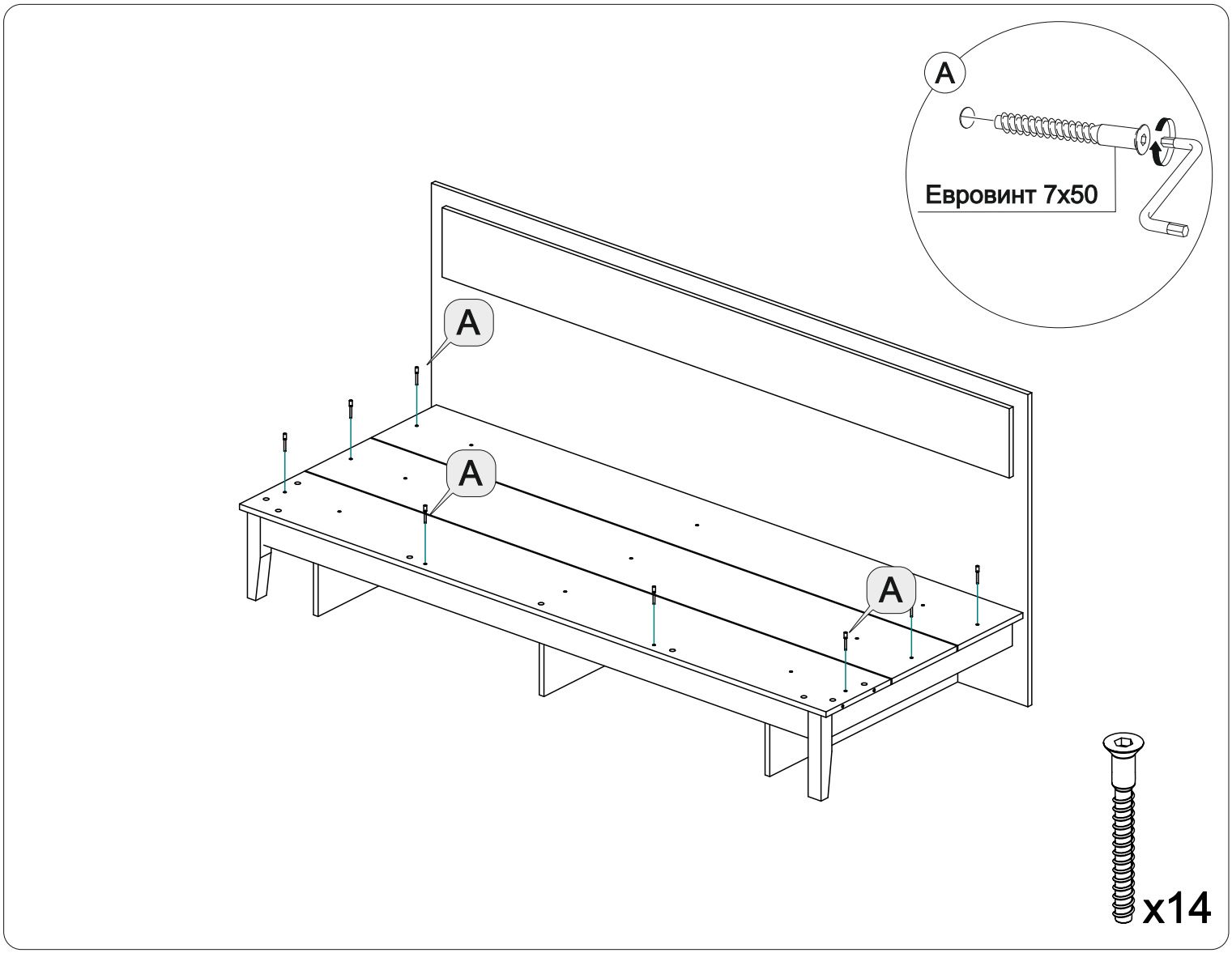
А
Евровинт 7х50
А
А
А
x14

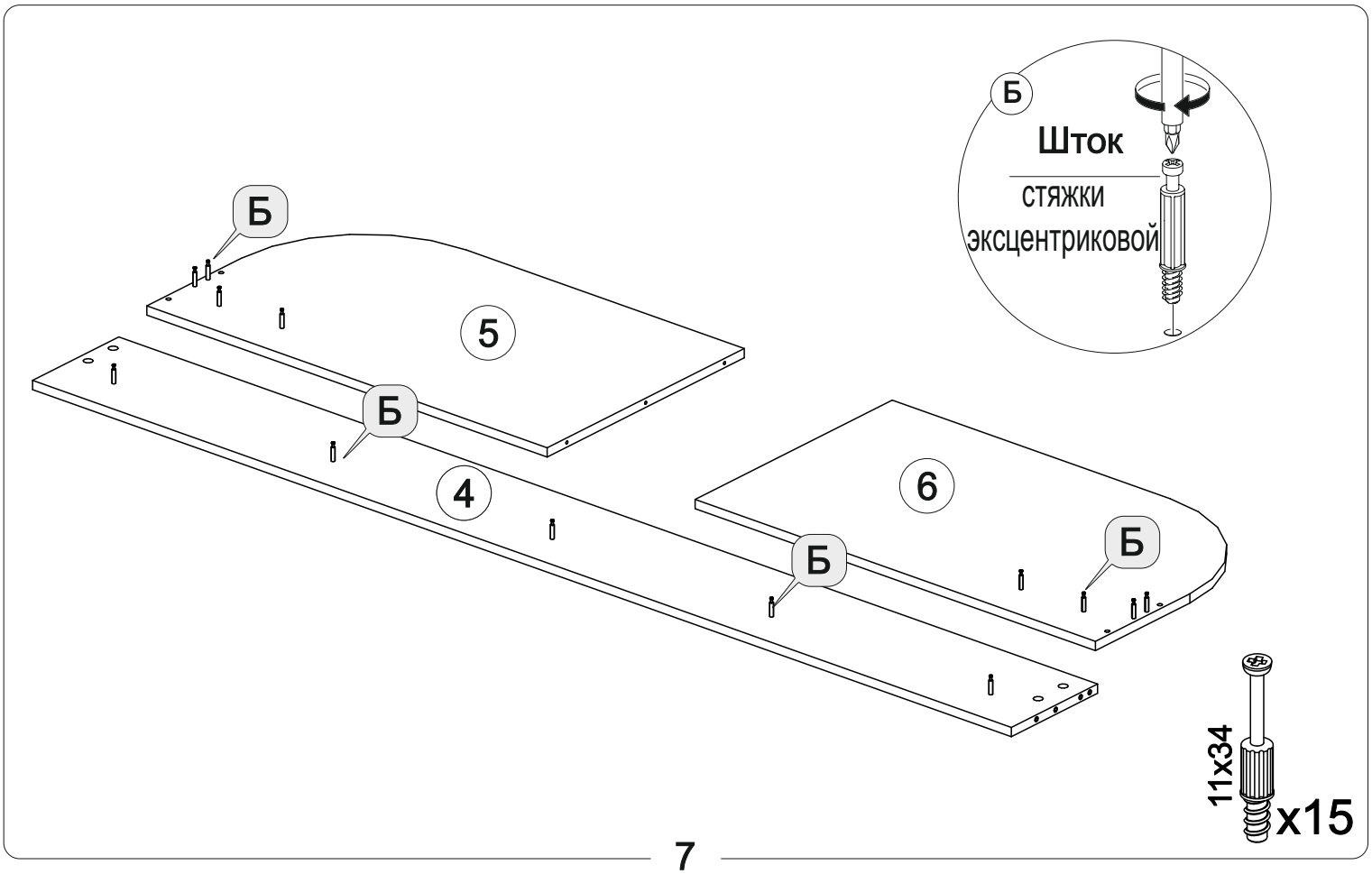
Б
Шток
стяжки
эксцентриковой
Б
5
Б
4
6
Б
Б
11х34
x15

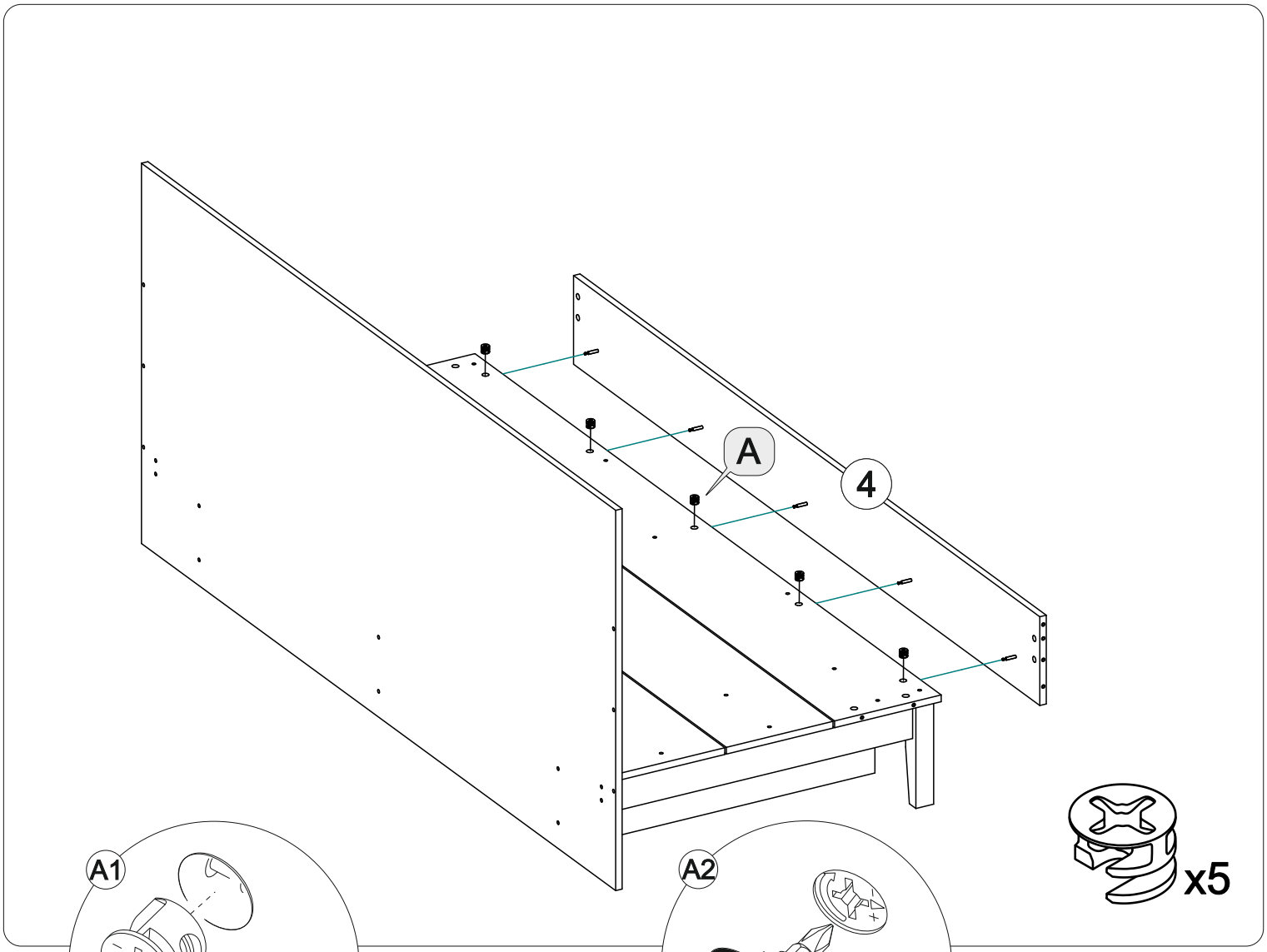
A
4
x5

A1
Эксцентрик
стяжки экцентриковой

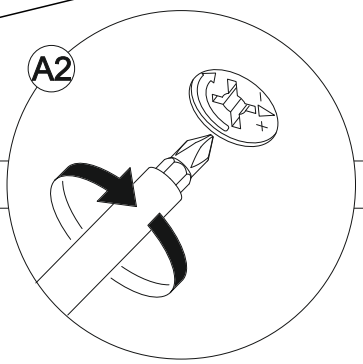
A2

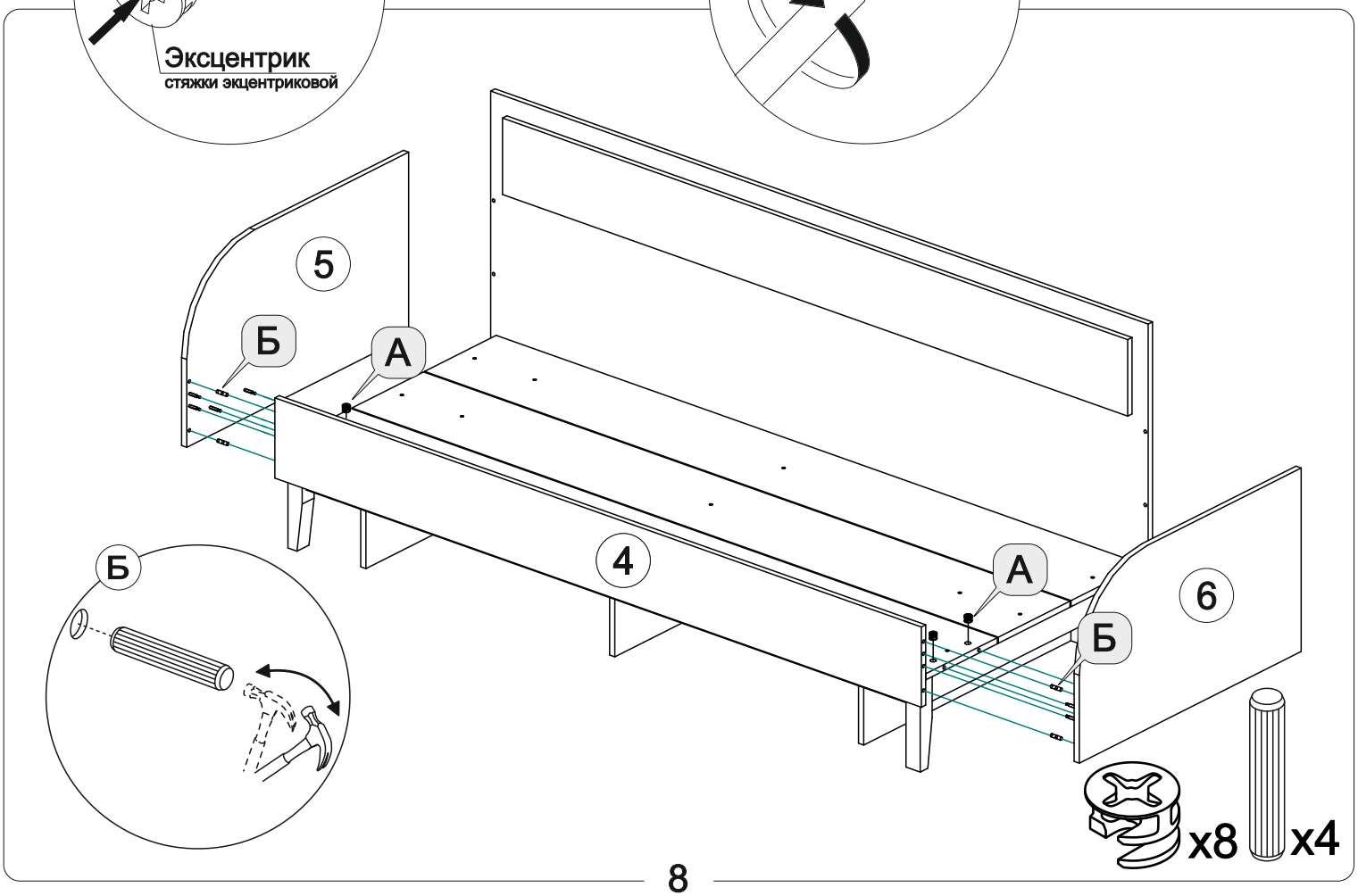
5
Б
A
4
A
6
Б
Б
x8
x4

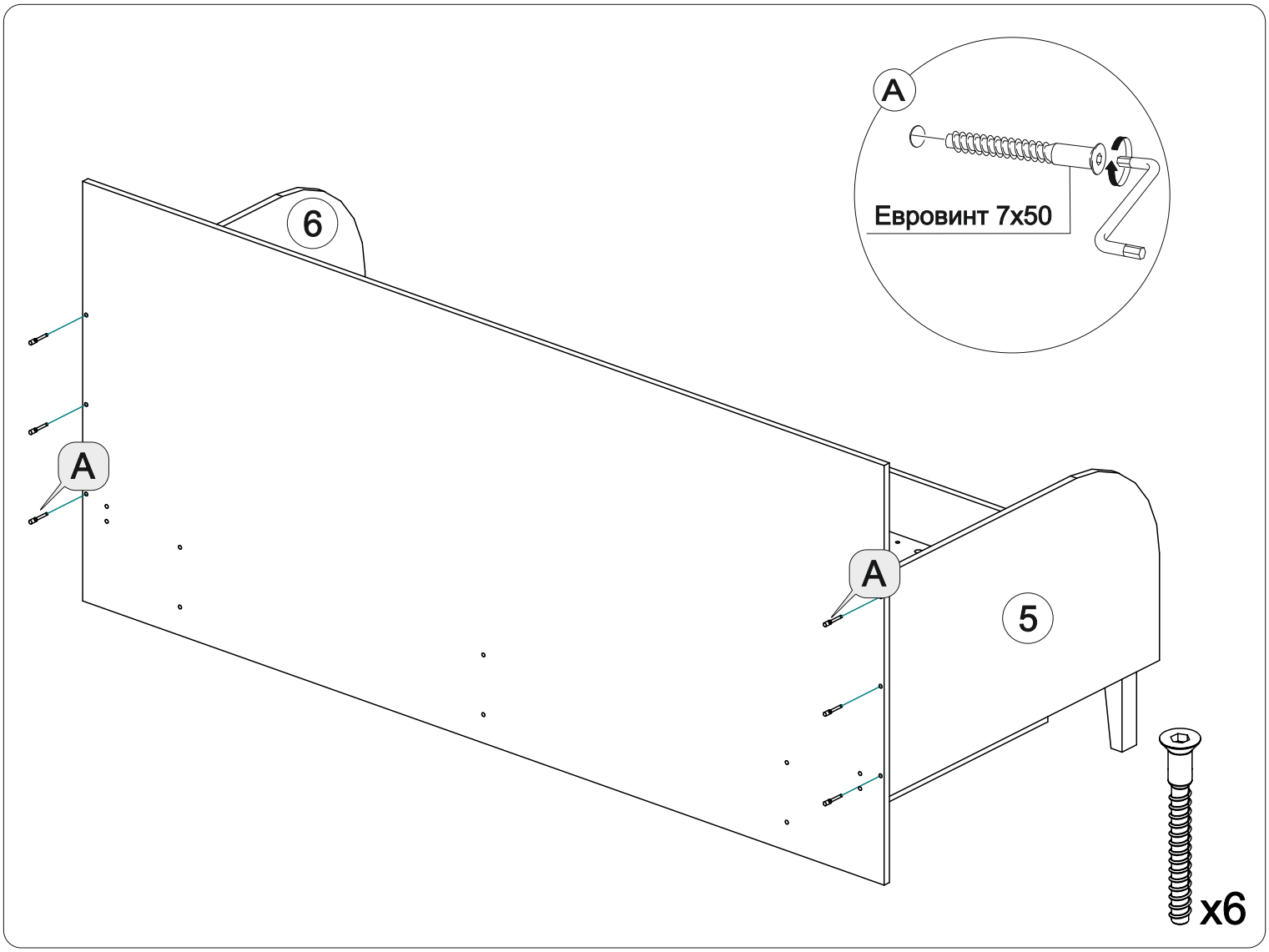
А
Евровинт 7х50
6
А
А
5
x6

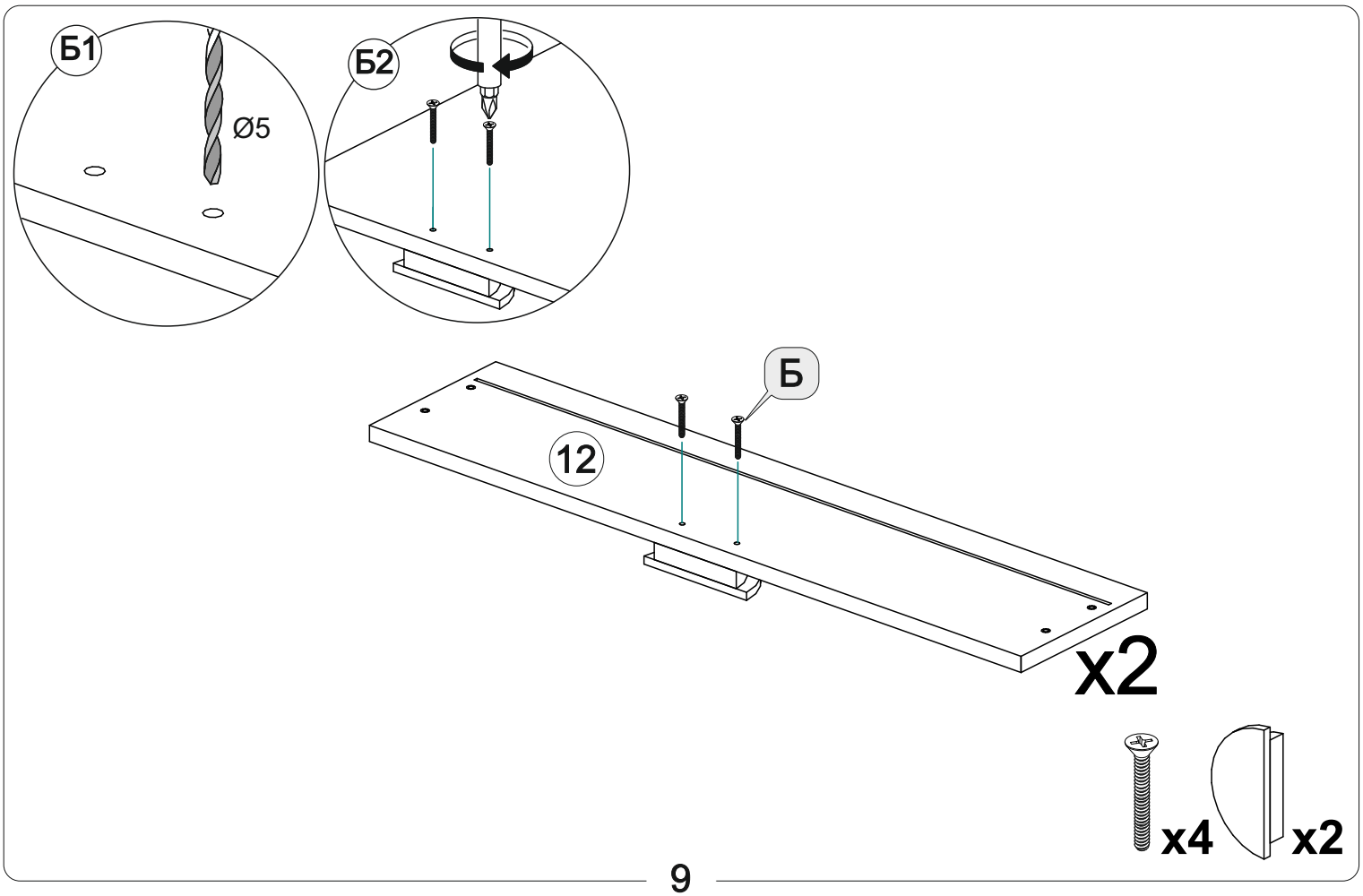
Б1
Ø5
Б2
Б
12
x2
x4
x2

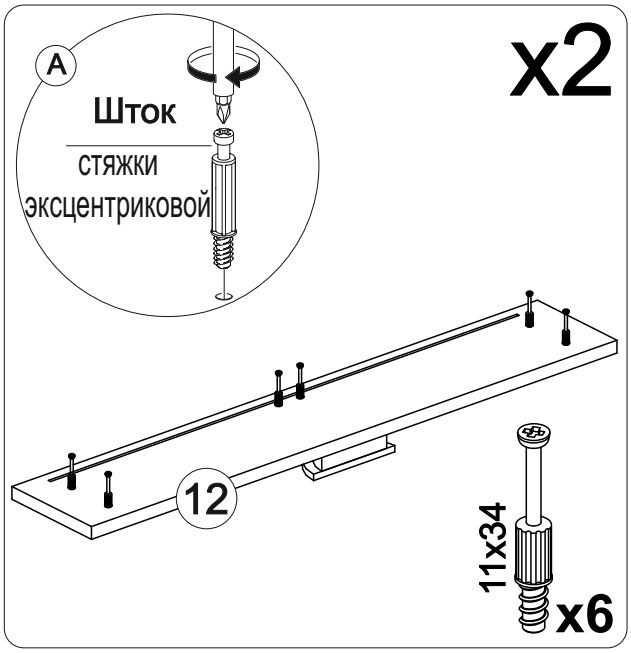
x2
А
Шток
стяжки
эксцентриковой
12
11x34
x6

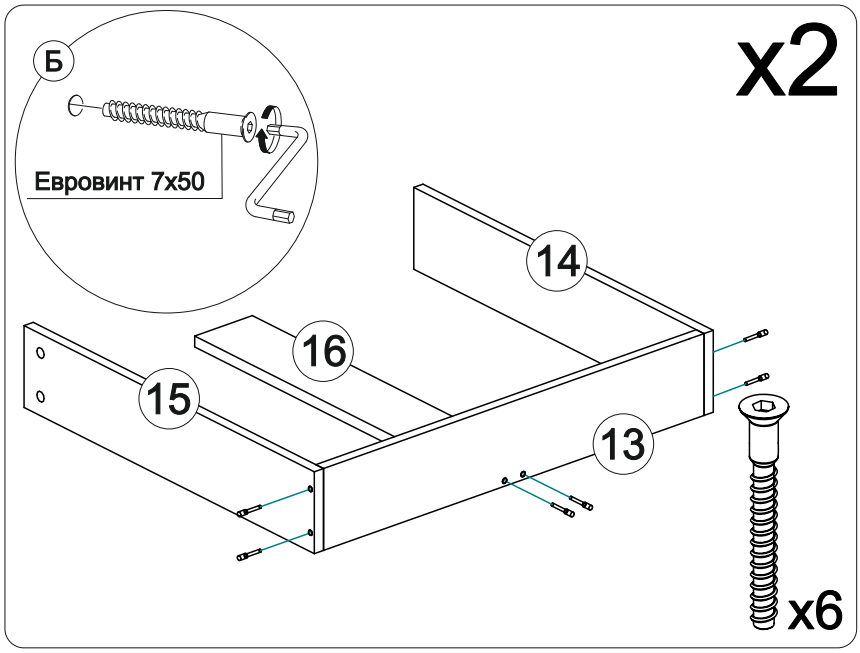
x2
Б
Евровинт 7x50
14
16
15
13
x6

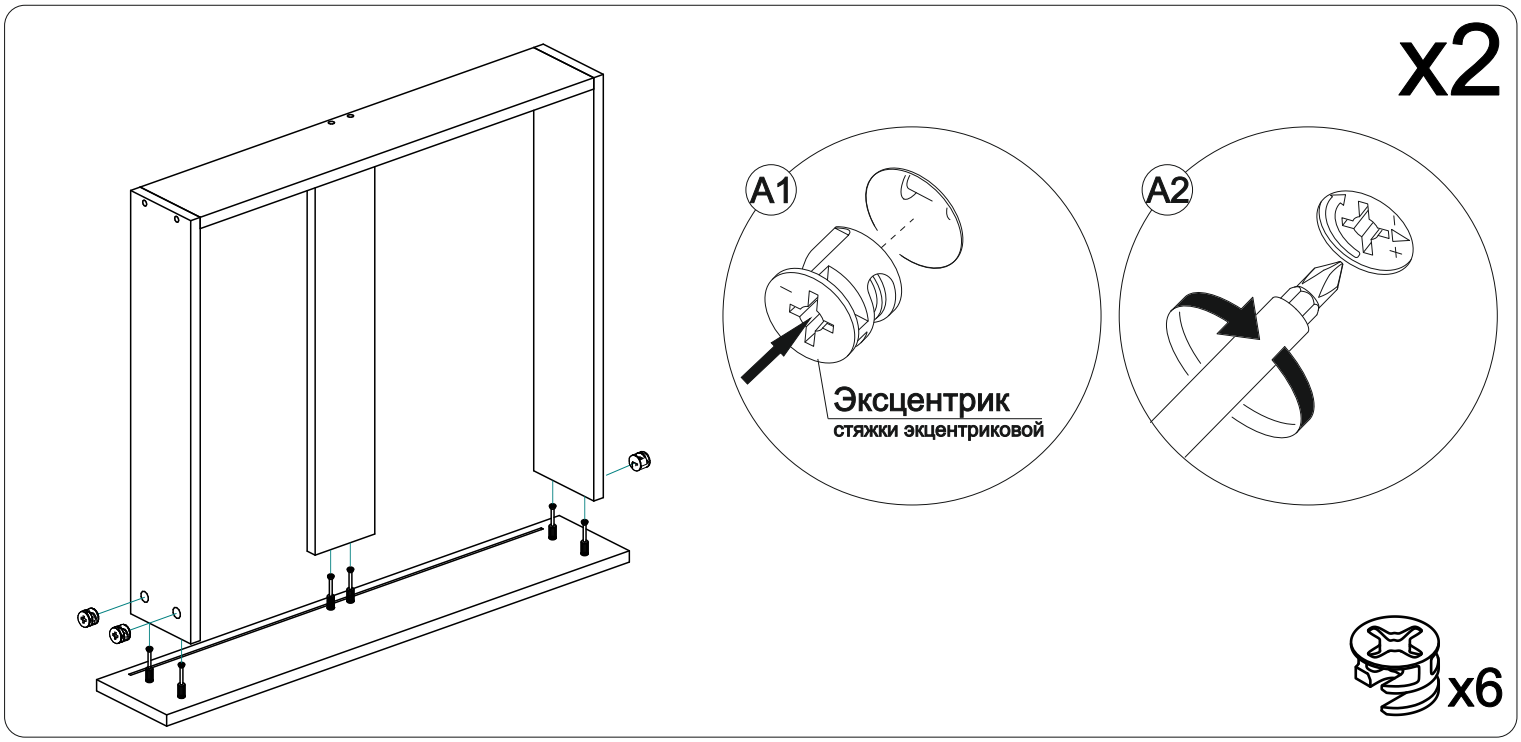
x2
А1
Эксцентрик
стяжки экцентриковой
А2
x6

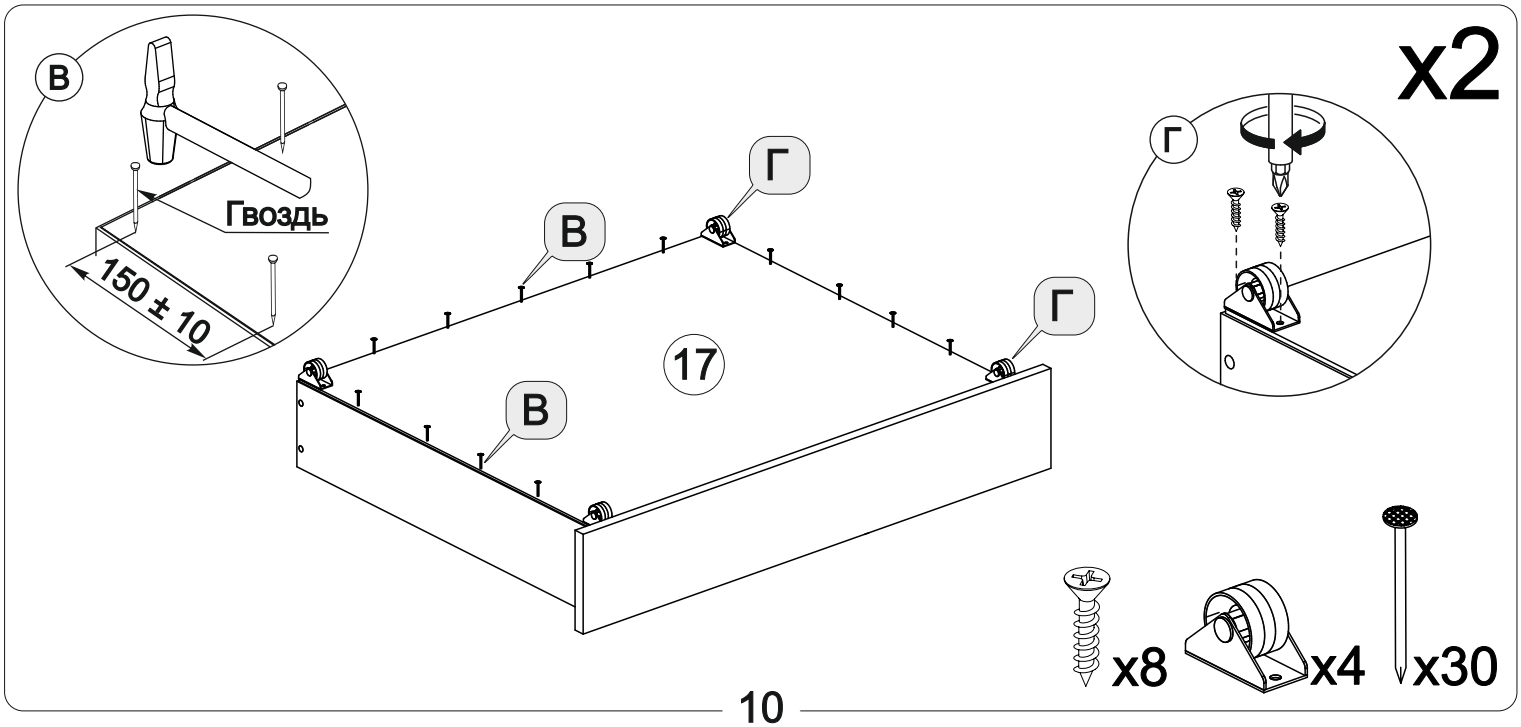
x2
В
Гвоздь
150 ± 10
Г
В
Г
17
В
Г
x8
x4
x30

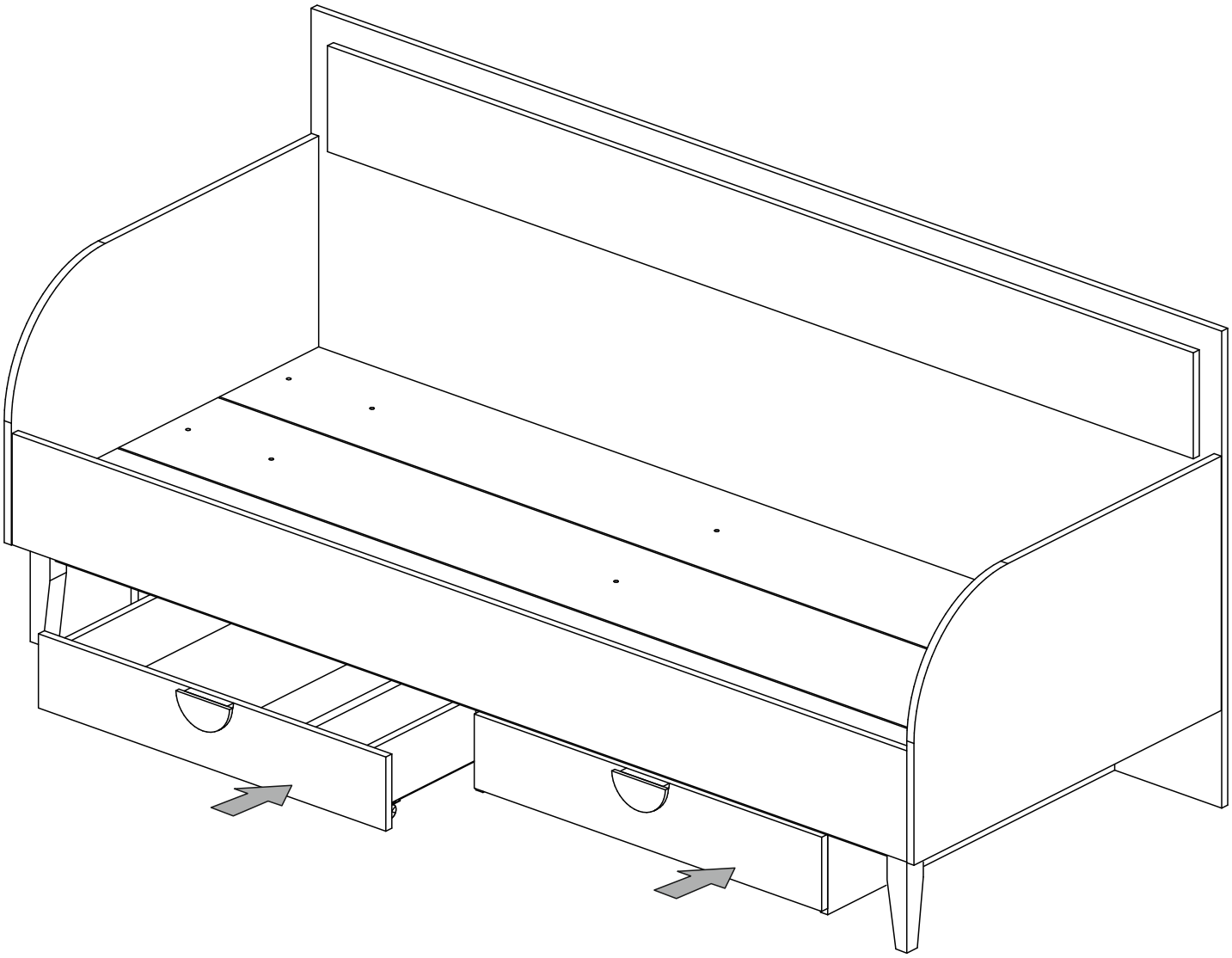

Инструкция по уходу за мебелью и правила эксплуатации

Для поддержания надлежащего внешнего вида и увеличение скора эксплуатации рекомендуется соблюдать следующие общие правила:

1. Мебель должна эксплуатироваться в сухих и теплых помещениях, имеющих отопление и вентиляцию при температуре воздуха не ниже +1° и не выше +40°, относительной влажности 65-85%.
2. Расположение мебели ближе одного метра от отопительных приборов и других источников тепла, а также под прямыми солнечными лучами, вызывает ускоренное старение покрытия и деформацию мебельных щитов.
3. Поверхность деталей мебели следует оберегать от попадания влаги во избежание разбухания каркасов, фасадов и столешницы, отклеивания кромок на боковых поверхностях.
4. Следует оберегать поверхность мебели и ее конструктивные элементы от механических повреждений, которые могут быть вызваны воздействием твердых предметов, абразивных порошков, а также чрезмерными физическими нагрузками.
5. Изделия мебели необходимо устанавливать на ровные поверхности.
6. Рекомендуется для чистки преимущественно пользоваться мягкой тканью или замшей, смоченной и хорошо отжатой перед использованием. Всегда тщательно высушивайте (протирайте сухой тканью) смоченные участки по окончании чистки. Не следует использовать средства, обладающие абразивными свойствами, а также губки с покрытием из металлического волокнообразного или стружечного материала при чистке.
7. В процессе эксплуатации мебели возможно ослабление крепежной фурнитуры, необходимо осуществлять «затяжку» всех изделий металлофурнитуры, осуществляющих крепеж и регулировку узлов, обеспечивающих открывание и трансформацию подвижных элементов.

Общие технические указания по сборке.

Для удобства транспортировки и предохранения от повреждений, мебель поставляется в разобранном виде в индивидуальной упаковке. Вы можете собрать ее самостоятельно, либо воспользоваться услугами квалифицированных сборщиков. Не приступайте к сборке, не ознакомившись с инструкцией!

Проверить комплектность каждой упаковки, согласно комплектовочной ведомости. **При обнаружении дефектов или не комплектности к сборке не приступать. Обратитесь к продавцу.** ВНИМАНИЕ! Не рекомендуется одновременно вынимать детали из всех упаковок во избежание их смешивания (можете перепутать детали). Проверить наличие фурнитуры.

Во избежание перекосов и повреждений, а также загрязнения мебели, сборку производить на ровном полу, покрытом тканью или бумагой. Необходимо соблюдать осторожность, чтобы не повредить поверхность деталей. В сборке сложных и больших изделий желательно участие двух человек. Перед началом сборки необходимо определить расположение деталей в изделии в соответствии со схемами сборки и инструкцией.

Производитель оставляет за собой право вносить незначительные изменения в конструкцию, не изменяющую внешний вид и дизайн изделия без предварительного уведомления.

Поставщик гарантирует соответствие товаров требованиям ГОСТа 16371-14 при соблюдении условий транспортировки, хранения, сборки (для мебели поставляемой в разобранном виде), эксплуатации.

Гарантийный срок эксплуатации мебели: детской и для общественных помещений - 18 месяцев, бытовой – 24 месяца. Гарантийный срок при розничной продаже через торговую сеть исчисляют со дня продажи мебели, но в пределах 30 месяцев со дня ее изготовления. Срок эксплуатации 10 лет.

отрезать и приклеить

МИФ
МЕБЕЛЬНАЯ КОМПАНИЯ

Россия, Пензенская область,
г. Пенза, ул. Аустрина, 139 а
Телефон: (8412) 20-20-37 (многоканальный)
(8412) 20-20-34, 20-20-35, 90-90-44
Электронная почта: mif-penza@mail.ru
Сайт: www.mebelmif.ru

МС «Сиена» Кровать с ящиками

Соответствует ГОСТ 16371-14	Дата изготовления: 20_____ год Гарантийный срок эксплуатации 24 мес. Срок службы изделия 10 лет. Материал: ЛДСП